GLB

Mercedes-Benz

Open for what’s next.

Niets blijft zoals het was. De wereld verandert steeds sneller en zit vol kansen. Alles is mogelijk als je ervoor open staat. En een auto hebt die bijna alles kan. Ervaar vrijheid als nooit tevoren. Ontdek de nieuwe GLB van Mercedes-Benz.

S UV 2471

S UV 2471

De fraaiste vorm van vrijheid.

Elke lijn, elk detail van het markante SUV-design is ontworpen met als doel u maximale vrijheid te geven. Als eerste in zijn soort geeft de GLB een nieuwe definitie aan ruimte, zodat u op elk gewenst moment kunt doen en laten wat u wilt. Kortom, een geweldige auto voor iedereen die grootse plannen heeft.

Comfort. Maar dan wel veel meer.

Blijf flexibel en maak het u gemakkelijk. De optionele, in lengte verschuifbare tweede rij zitplaatsen zorgt samen met de eveneens optionele derde rij zitplaatsen voor een ruimteaanbod dat perfect bij uw leven past. En dankzij de stoelventilatie/-verwarming en nog veel meer comfortfuncties voelt de nieuwe GLB als één grote comfortzone.

Anticiperend. In alle richtingen.

De nieuwe GLB weet wat er komen gaat, zelfs in het terrein. Het veiligheidsconcept van de GLB zorgt ervoor dat u in elk terrein zelfbewust kunt rijden. Het offroad-rijprogramma optimaliseert bijvoorbeeld de tractie op sneeuw, modder of zand. Het past de vermogens-afgifte van de motor en de ABS-regeling aan voor licht offroad-terrein.

S UV 2472

Mercedes me & Apps
Comfort
Media
Bluetooth

Zorgt voor meer mogelijkheden. Intuïtief.

Met het nieuwe MBUX multimediasysteem blijft u altijd op de hoogte. Het systeem kan niet alleen spelenderwijs worden bediend maar ook op vele manieren worden aangepast zoals u dat wilt. U hoeft alleen maar uw intuïtie te volgen om verbonden te zijn met de hele wereld en allen die u dierbaar zijn.

D
S UV 2472

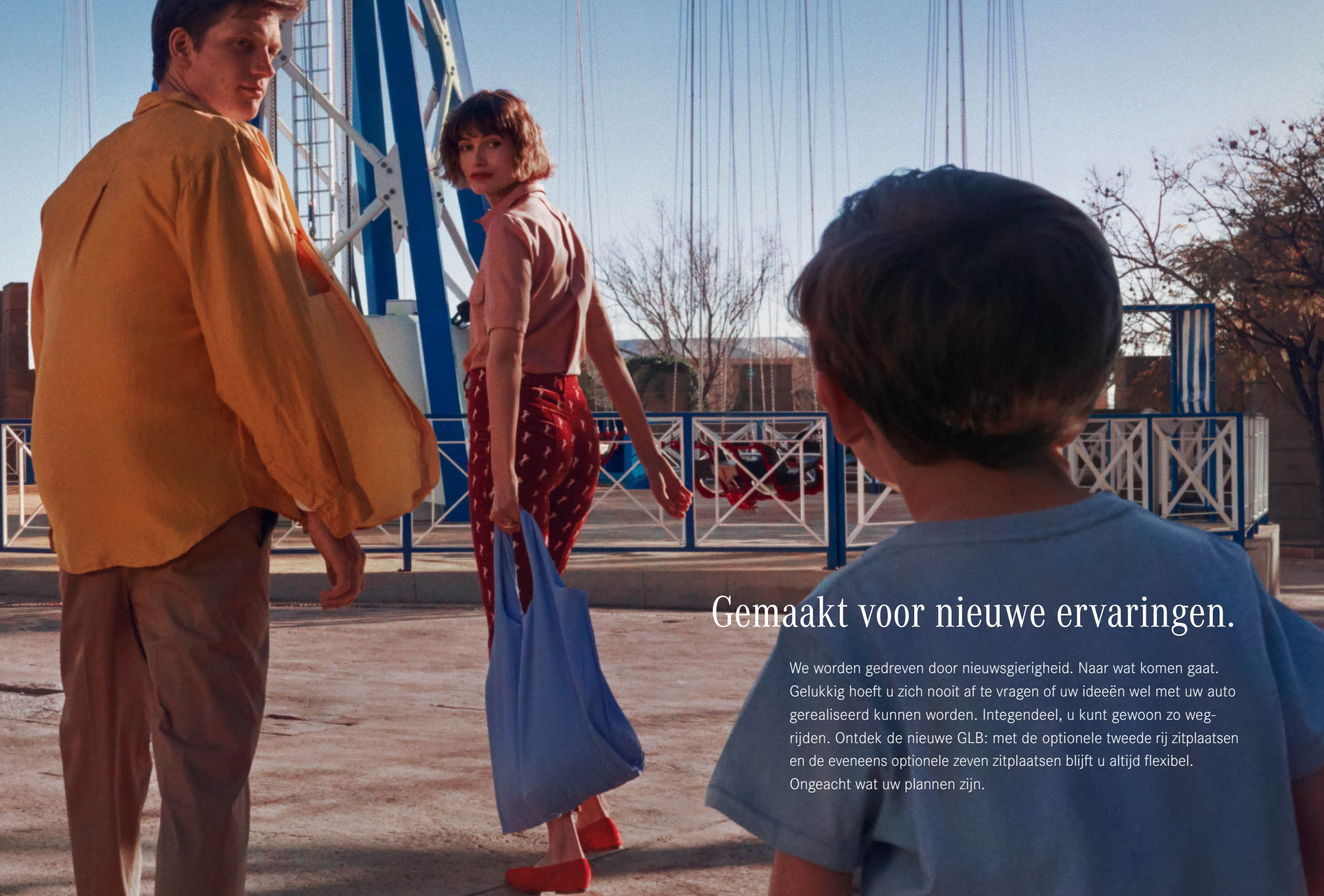

Gemaakt voor nieuwe ervaringen.

We worden gedreven door nieuwsgierigheid. Naar wat komen gaat. Gelukkig hoeft u zich nooit af te vragen of uw ideeën wel met uw auto gerealiseerd kunnen worden. Integendeel, u kunt gewoon zo weg-rijden. Ontdek de nieuwe GLB: met de optionele tweede rij zitplaatsen en de eveneens optionele zeven zitplaatsen blijft u altijd flexibel. Ongeacht wat uw plannen zijn.

Head-up display.

De beste voorwaarden voor een sportieve rijstijl en een onovertroffen rijgevoel. Het head-up display verandert de voorruit in een fascinerende digitale cockpit, zodat alle belangrijke informatie zich direct in uw blikveld bevindt. Hierdoor kunt u zich volledig op het verkeer concentreren.

Rijassistentiepakket.

Begeef u op weg naar autonoom rijden met ultramoderne systemen die u, afgestemd op de rijsituatie, assisteren bij het aanpassen van de snelheid, de besturing, het wisselen van rijstrook en zelfs wanneer er botsingsgevaar dreigt. Hierdoor neemt het risico op ongevallen af en worden inzittenden en verkeersdeelnemers effectief beschermd. Zo bereikt u veilig en ontspannen uw bestemming.

Spraakbediening LINGUATRONIC.

De natuurlijke spraakbediening kan verder worden uitgebreid met online services van Mercedes-Benz, bijvoorbeeld voor weerberichten of internetradio. Bovendien kunnen hiermee functies worden aangestuurd als de airconditioning of stoelverwarming.

Bedieningscomfort.

U bent geheel vrij om te kiezen hoe u functies in de auto wilt bedienen. De invoermogelijkheden zijn legio: een touchscreen, directe bedieningstoetsen voor media, navigatie en telefoon, touch control-buttons op het stuurwiel, een touchpad of uitgebreide spraakherkenning.

Derde rij zitplaatsen voor twee personen, met in lengte verschuifbare tweede rij zitplaatsen.

Het aantal zitplaatsen en het bagageruimtevolume zijn net zo variabel als het leven afwisselend is. Wanneer dat nodig is, kunt u de achterbank in zijn geheel 140 mm verschuiven voor meer bagageruimte of beenruimte achterin. De derde rij zitplaatsen voor twee extra passagiers laat zich snel in- en uitklappen. Zo bent u heel flexibel en kunt u meer passagiers of meer bagage meenemen.

MULTIBEAM LED-koplampen en mistlampen.

Voor een perfect zicht passen de MULTIBEAM LED-koplampen zich met behulp van individueel regelbare leds extreem snel en nauwkeurig aan de verkeerssituatie aan. Het gedeeltelijke grootlicht spaart andere verkeersdeelnemers uit, zonder ze te verblinden. Ook de afslag- en bochtenverlichting verlichten de weg voor u optimaal, waardoor u gevaren nog sneller kunt herkennen.

De standaarduitvoering.

De GLB kenmerkt zich door hoge functionaliteit, zonder dat er een extra kruisje op de lijst met opties gezet hoeft te worden. Voorbeelden daarvan is de in de verhouding 40/20/40 neerklapbare achterbankleuning en de in hoogte verstelbare bagageruimtebodem. De actieve remassistent zorgt voor de hoge veiligheidsstandaard.

De uitrustingslijn Style.

In de uitrustingslijn Style onderscheidt de GLB zich zowel met het exterieur als interieur van de standaarduitvoering. Daartoe behoren extra elementen, zoals de aerodynamisch geoptimaliseerde 17 inch lichtmetalen velgen en voor deze Line exclusieve bekledingen en siernaden.

De uitrustingslijn Progressive.

De uitrustingslijn Progressive zorgt voor substantiële verfraaiing. Meerwaarde die niet alleen zichtbaar maar ook tastbaar is. Geniet van de hoogwaardige techniek en ervaar de unieke, expressieve SUV-lifestyle. Bovendien kunnen aan deze Line verdere aantrekkelijke combinaties worden toegevoegd, zoals het lederpakket of nightpakket.

De uitrustingslijn AMG Line.

De AMG Line zorgt ervoor dat zowel het exterieur als het interieur sportiever oogt. Met exclusieve kenmerken zoals AMG-styling en een diamond grille met één enkele lamel. De sportstoelen kenmerken zich door uitstekend zitcomfort. Het aan de onderzijde afgevlakte sportstuur is uitgevoerd in fraai nappaleder. Bovendien zorgt DIRECT STEERING voor nog intensere rijervaringen.

DYNAMIC SELECT.

Rijden zoals u dat wilt: met een druk op de knop kan via DYNAMIC SELECT een rijprogramma worden gekozen waarbij de karakteristiek van motor, transmissie, ESP® en besturing wordt aangepast. In het rijprogramma ‘Sport’ rijdt u dynamisch, in het basisrijprogramma ‘Comfort’ zeer uitgebalanceerd. Het rijprogramma ‘Eco’ daarentegen is gericht op maximale efficiëntie, waarmee u brandstof bespaart.

Comfortonderstel.

Geniet van hoog comfort op lange trajecten, terwijl u krappe bochten met sportief elan neemt. Het uitgebalanceerde comfortonderstel zorgt voor een overtuigende mix van uitstekende veringseigenschappen en rijstabiliteit. Zodat u veilig onderweg bent en ondertussen van heel veel rijplezier kunt genieten.

Technische gegevens.

Dieselmotoren

	GLB 180 d	GLB 200 d	GLB 200 d 4MATIC	GLB 220 d	GLB 220 d 4MATIC
Cilinderinhoud (cm^3)	1950	1950	1950	1950	1950
Max. vermogen[1] (kW [pk])	85 (116)	110 (150)	110 (150)	140 (190)	140 (190)
Transmissie	8G-DCT	8G-DCT	8G-DCT	8G-DCT	8G-DCT
Acceleratie 0–100 km/h (sec.)	11,3	9,0	9,3	7,7	7,6
Topsnelheid (km/h)	188	204	201	220	217
Brandstofverbruik[2]					
gecombineerd l/100 km	4,9	4,9	5,2	4,9	5,2
gecombineerd km/l	20,4	20,4	19,2	20,4	19,2
CO_2-emissie[2] gecombineerd (g/km)	129	129	136	128	138
Emissieklasse[3]	Euro 6d ISC	Euro 6d ISC	Euro 6d ISC	Euro 6d ISC	Euro 6d ISC

Benzinemotoren

	GLB 200	GLB 250	GLB 250 4MATIC	AMG GLB 35 4MATIC
Cilinderinhoud (cm^3)	1332	1991	1991	1991
Max. vermogen[1] (kW [pk])	120 (163)	165 (224)	165 (224)	225 (306)
Transmissie	7G-DCT	8G-DCT	8G-DCT	AMG SPEEDSHIFT DCT 8G
Acceleratie 0–100 km/h (sec.)	9,1	7,1	6,9	5,2
Topsnelheid (km/h)	207	240	236	250
Brandstofverbruik[2]				
gecombineerd l/100 km	6,0	6,7	7,3	7,5
gecombineerd km/l	16,7	14,9	13,7	13,3
CO_2-emissie[2] gecombineerd (g/km)	138	153	166	171
Emissieklasse[3]	Euro 6d ISC	Euro 6d ISC	Euro 6d ISC	Euro 6d ISC

Het beste voor de motor:
Mercedes-Benz originele motorolie.

[1] Opgaven voor vermogen en koppel volgens wettelijke voorschriften (verordening (EU) 715/2007) in de laatst geldende versie. [2] Verbruikswaarden en CO_2-emissies volgens wettelijke voorschriften (Verordeningen (EU) 715/2007 en (EU) 2017/1153) in de laatst geldende versie. De aangegeven NEDC waarde is afgeleid van de WLTP-waarde die volgens de nieuwe cyclus Worldwide harmonized Light vehicles Test Procedure (WLTP) is gemeten voor een voertuig in de basisuitrusting. De opgaven hebben geen betrekking op een specifiek voertuig. Ze zijn slechts bedoeld ter vergelijking van de verschillende voertuigtypen. Optionele uitrustingen kunnen het verbruik en de CO_2-emissie beïnvloeden. Verdere informatie met betrekking tot de nieuwe WLT-meetmethodiek treft u aan op www. mercedes-benz.nl/wltp [3] Opgaven uitsluitend geldig binnen de Europese Unie. Landspecifieke afwijkingen mogelijk.
Meer technische gegevens kunt u vinden op onze website **www.mercedes-benz.nl**

Afmetingen.

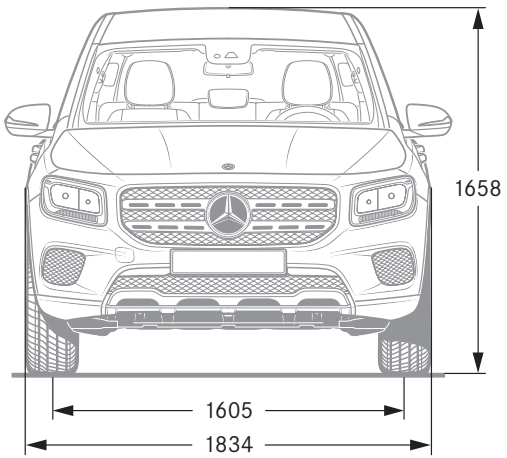

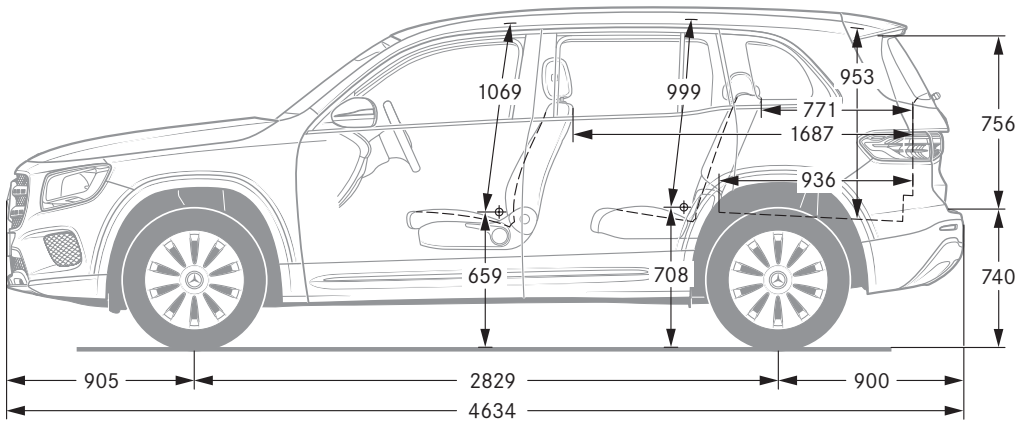

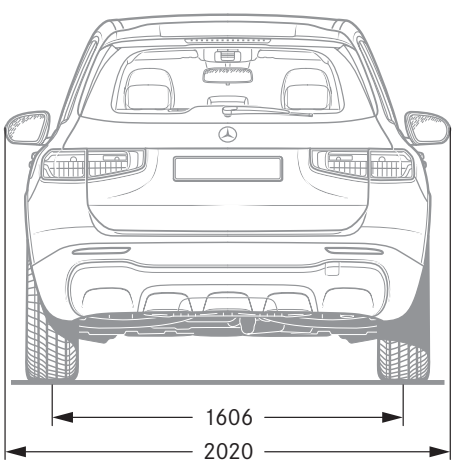

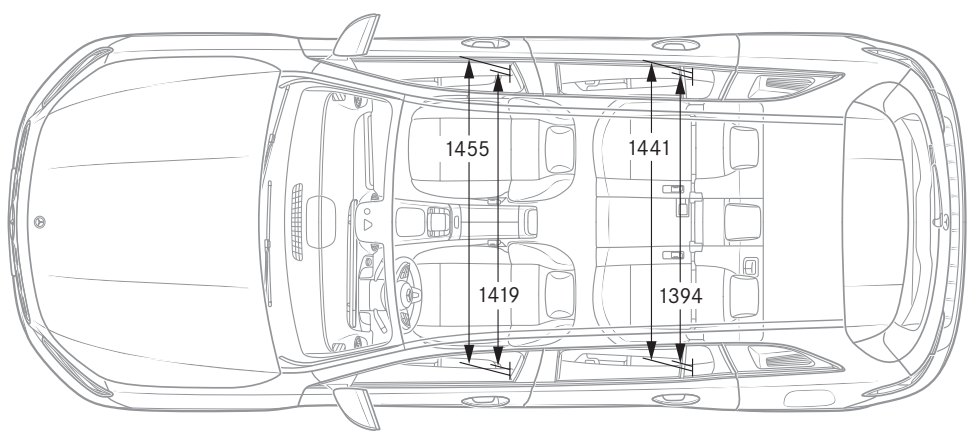

Alle gegevens in millimeters. De afgebeelde afmetingen zijn gemiddelde waarden. Ze gelden voor voertuigen in de standaarduitvoering en in onbelaste toestand.

Laureus

SPORT FOR GOOD

Mercedes-Benz is medeoprichter van de stichting Laureus Sport for Good Foundation, het belangrijkste sociale initiatief van Mercedes-Benz. Met 'Laureus Sport for Good' wordt met sociale sportprojecten getracht de achterstandspositie, op sociaal en maatschappelijk vlak, van zo veel mogelijk kinderen en jongeren in Nederland te verbeteren door waarden als teamspirit, respect en ambitie over te dragen. Het hoofdthema daarbij is 'Change the Game for Kids', dat we graag met u willen delen. Wanneer u een Mercedes-Benz aanschaft, ondersteunt u de stichting 'Laureus Sport for Good Foundation'.

Inhoud vrijblijvend. Wijzigingen in specificaties en uitrustingen voorbehouden. De gegevens in deze brochure benaderen de werkelijkheid zoveel mogelijk. Tevens moeten de vermelde technische gegevens als voorlopig worden beschouwd. Ze komen overeen met de stand van zaken op het moment van redactiesluiting van deze uitgave (05/19). Deze brochure is een internationale uitgave. Derhalve kunnen de afbeeldingen en omschrijvingen afwijken van de in Nederland geldende standaard- en leverbare uitvoeringen. Hiervoor verwijzen wij naar onze laatste prijslijst.
www.mercedes-benz.nl

Daimler AG, dialog@daimler.com, 07-0719