CHINT ITALIA INVESTMENT S.R.L. Via Bruno Maderna 7 30174 Venezia
Tel. 041/ 446614 – Fax 041/5845900
E-mail: info@chint.it - E-mail PEC: chintitaliainvestment@pec.it - Web Site: www.chint.it

Chi siamo:

CHINT fornisce apparecchiature elettriche di bassa tensione,
sistemi per la trasmissione e la distribuzione dell'energia in media e alta tensione, soluzioni in ambito fotovoltaico ed energie rinnovabili, strumenti di misura, componenti per l'automazione industriale e componenti elettrici per il settore residenziale.

Fondata nel 1984 a Wenzhou in Cina, CHINT ha sviluppato una rete commerciale in oltre 140 paesi e regioni, con oltre 30.000 dipendenti, attestandosi tra i principali produttori in Asia di componenti destinati al settore industriale, commerciale e residenziale e di soluzioni per la Smart Energy.

Chnt Italia Investment S.r.l. dichiara essere la proprietaria del presente documento e vieta la divulgazione o la riproduzione da aziende del settore.

Oggetto:

QUADRO DI PARALLELO A SERVIZIO DI UN IMPIANTO FOTOVOLTAICO DA 60kWp

Empower the World

TENSIONE NOMINALE Un	400 Vac
CORRENTE NOMINALE In	100A
FREQUENZA HZ	50 Hz
CARATTERISTICHE CC	ICC 10kA
SERIE	23155 - 23_00042
NOME QUADRO	CHTACT100A01
NORMATIVA	CEI EN 61439-1/61439-2

Data	03/2023	File CHTACT100A01	N° Disegno 23155-23_00042	Foglio 1	Segue 3
Diseg.	Federico Proto	COMMESSA 23155	Revisione 0	Totale Fogli 11	
Appr.	Tung				

Foglio	Titolo
1	Frontespizio
3	Indice pagina
10	Legenda simboli
11	Dati quadro
20	Fronte quadro esterno
21	Fronte quadro interno
50	Arrivo linea generale quadro DG
51	Ausiliari quadro
52	Circuito SPI e DDI
53	Dispositivo generale FV
100	Morsettiera quadro

Tel. +39 041 446614
www.chint.it - info@chint.it
chintitaliainvestment@pec.it

LEGENDA SIMBOLI

Interruttore magnetotermico	Interruttore differenziale puro	Interruttore magnetotermico differenziale	Relè termico	Sezionatore	Fusibile	Multimetro	Scaricatore di protenzione
Contattore	Contattore automatico/manuale	Relè passo-passo	Salvamotore	Sganciatore a lancio di corrente	Sganciatore di minima tensione	Comando motorizzato	Contatti ausiliari
Commutatore	Contaore	Orologio elettromeccanico	Orologio elettromeccanico astronomico	Interruttore crepuscolare	Temporizzatore con ritardo alla diseccitazione	Temporizzatore con ritardo all'eccitazione	Lampada
Trasformatore di corrente	Presa Schuko	Pulsante a fungo	Pulsante luminoso	Pulsante	Selettore	Chiave	
Morsetto	Terra	Rinvia pagina					

Data 03/2023	Oggetto: Quadro di potenza per impianto fotovoltaico da 60kW	CHINT	Tel. +39 041 446614 www.chint.it - info@chint.it chintitaliainvestment@pec.it	File CHTACT100A01	N° Disegno 23155-23-00042	Foglio 10 / Segue 11
Diseg. Federico Proto				COMMESSA 23155	Revisione 0	Totale Fogli 11
Appr. Tung			CHINT ITALIA INVESTMENT S.R.L. Via Bruno Maderna 7 30174 Venezia			

DATI GENERALI	
Costruttore	CHINT Italia
Identificativo Quadro	CHTACT100A01
Norma di riferimento	CEI EN 61439.1/2
Natura della corrente	C.A. 50 Hz

CONDIZIONI DI SERVIZIO	
Max temperatura ambiente	+40 °C
Min temperatura ambiente	-5 °C
Avg temperatura ambiente	+35 °C

DATI DIMENSIONALI E COSTRUTTIVI	
Altezza	910 mm
Larghezza	670 mm
Profonfità	212 mm
Peso	~ 50 Kg
Grado di protezione	IP 65

DATI ELETTRICI	
CARATTERISTICHE QUADRO	
Potenza nominale	60 kW
Corrente nominale	100 A
Numero inverter lato campo	01
Corrente nominale per inverter	100 A
Selezione collegabile lato inverter	35 mmq
CIRCUITO PRINCIPALE	
Tensione nominale	400 V
Tensione di isolamento Ui	500 V
Corrente condizionata	10 kA
Protezione SPD + fusibile	T2 3P+N 10.3x38 125A gG
CIRCUITO UPS	
Tensione nominale	230 Vac
Corrente nominale	6 A
Corrente condizionata in cc	6 kA
COMPONENTI	
Protezione di interfaccia	CEI 0-21 tamponata a >5s
Dispositivo di protezione	NC1N 95/4/230
Presa di servizio	16A 230Vac/Idn 0,03A
Tipologia cavo cablaggi	Fs 17

Tel. +39 041 446614
www.chint.it - info@chint.it
chintitaliainvestment@pec.it

CARATTERISTICHE QUADRO	
ALTEZZA	910 mm
LARGHEZZA	670 mm
PROFONDITA'	212 mm
GRADO DI PROTEZIONE	IP 65

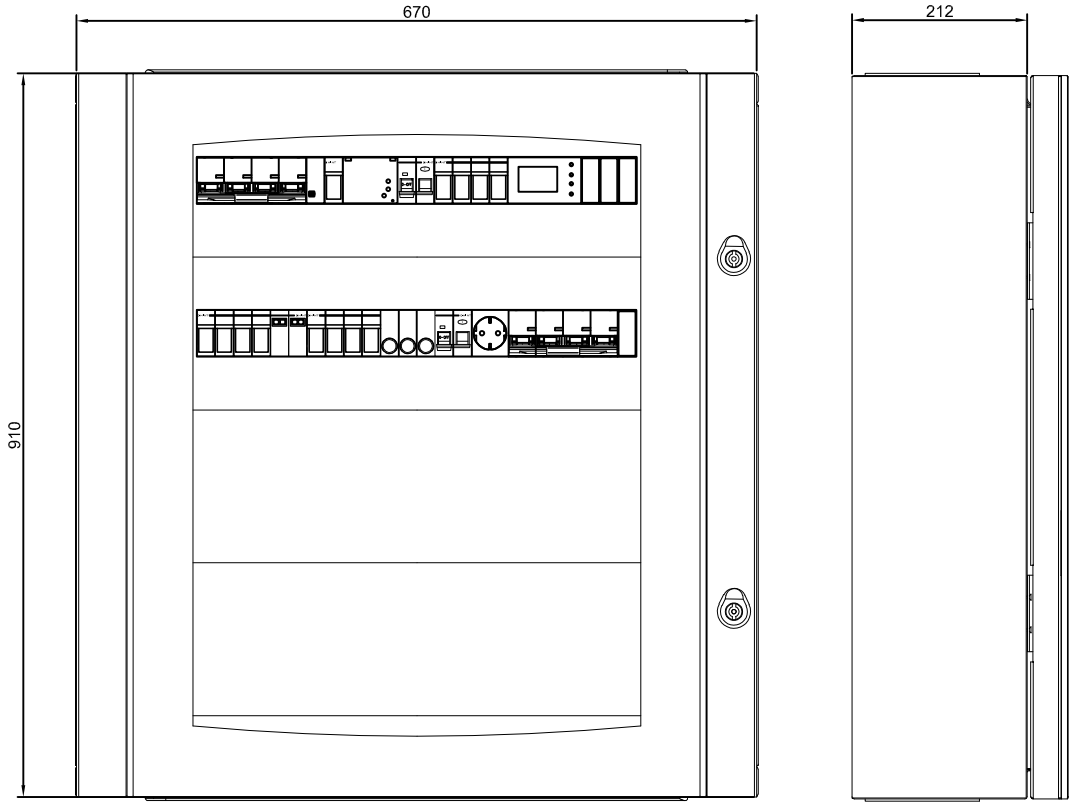

Data 03/2023	Oggetto: Quadro di potenza per impianto fotovoltaico da 60kW	CHINT	Tel. +39 041 446614 www.chint.it - info@chint.it chintitaliainvestment@pec.it	File CHTACT100A01	N° Disegno 23155-23-00042	Foglio 20 / Segue 21
Diseg. Federico Proto				COMMESSA 23155	Revisione 0	Totale Fogli 11
Appr. Tung			CHINT ITALIA INVESTMENT S.R.L. Via Bruno Maderna 7 30174 Venezia			

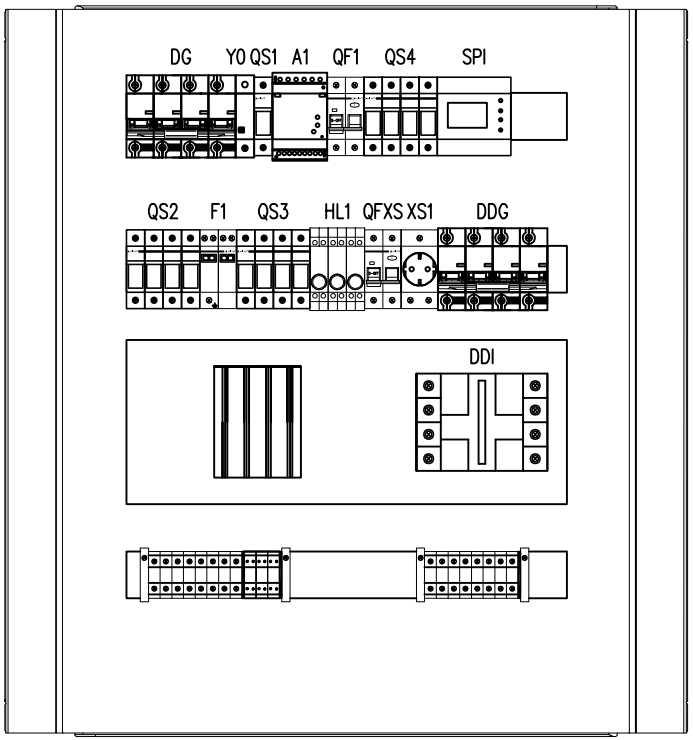

Data	03/2023	Oggetto: Quadro di potenza per impianto fotovoltaico da 60kW	CHINT CHINT ITALIA INVESTMENT S.R.L. Via Bruno Maderna 7 30174 Venezia	Tel. +39 041 446614 www.chint.it - info@chint.it chintitaliainvestment@pec.it	File CHTACT100A01	N° Disegno 23155-23-00042	Foglio 21 / Segue 50
Diseg.	Federico Proto				COMMESSA 23155	Revisione 0	Totale Fogli 11
Appr.	Tung						

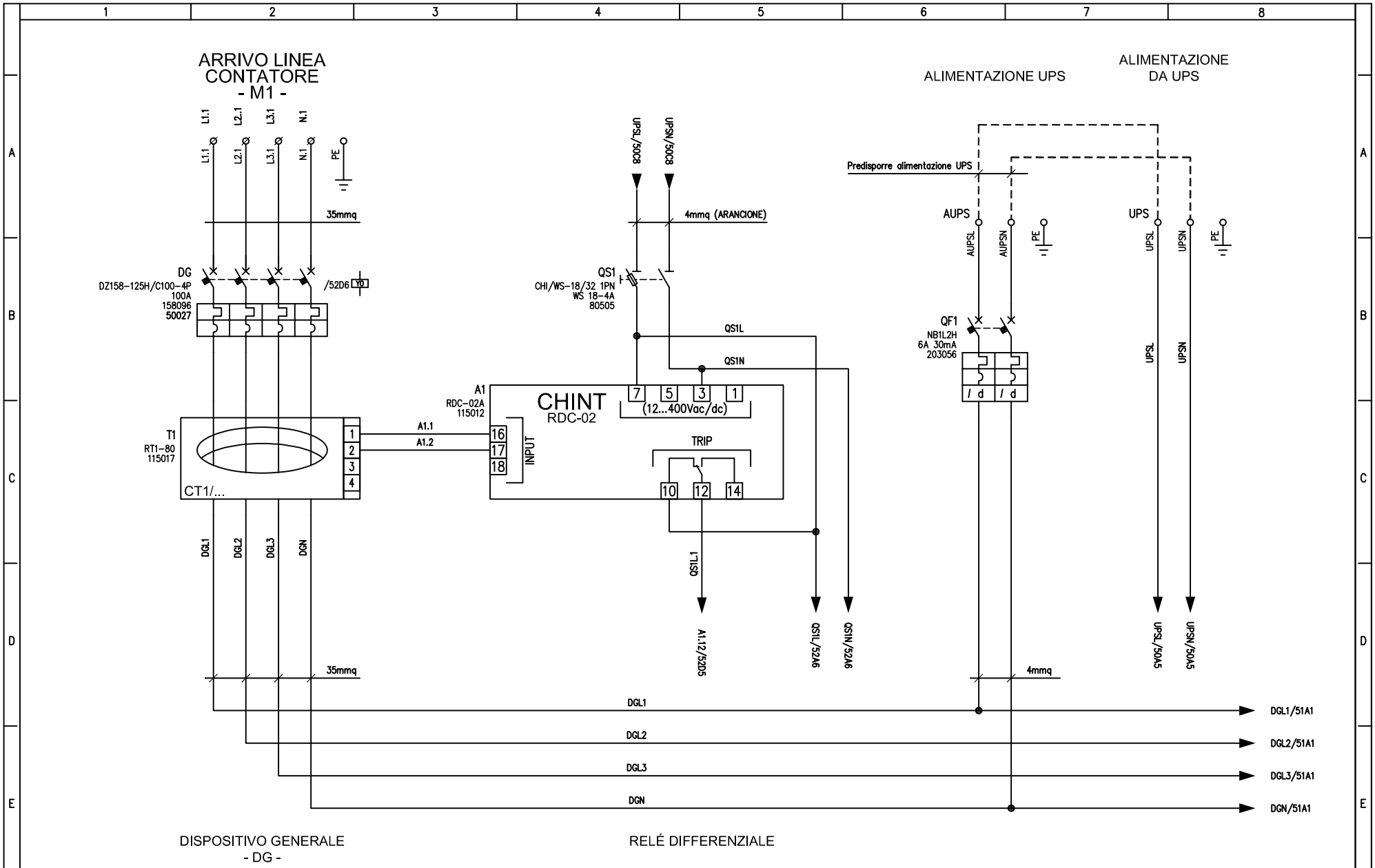

Data	03/2023	Oggetto: Quadro di potenza per impianto fotovoltaico da 60kW	CHINT ITALIA INVESTMENT S.R.L. Via Bruno Maderna 7 30174 Venezia	File CHTACT100A01	N° Disegno 23155-23-00042	Foglio 50 / Segue 51
Diseg.	Federico Proto		Tel. +39 041 446614 www.chint.it - info@chint.it chintitaliainvestment@pec.it	COMMESSA 23155	Revisione 0	Totale Fogli 11
Appr.	Tung					

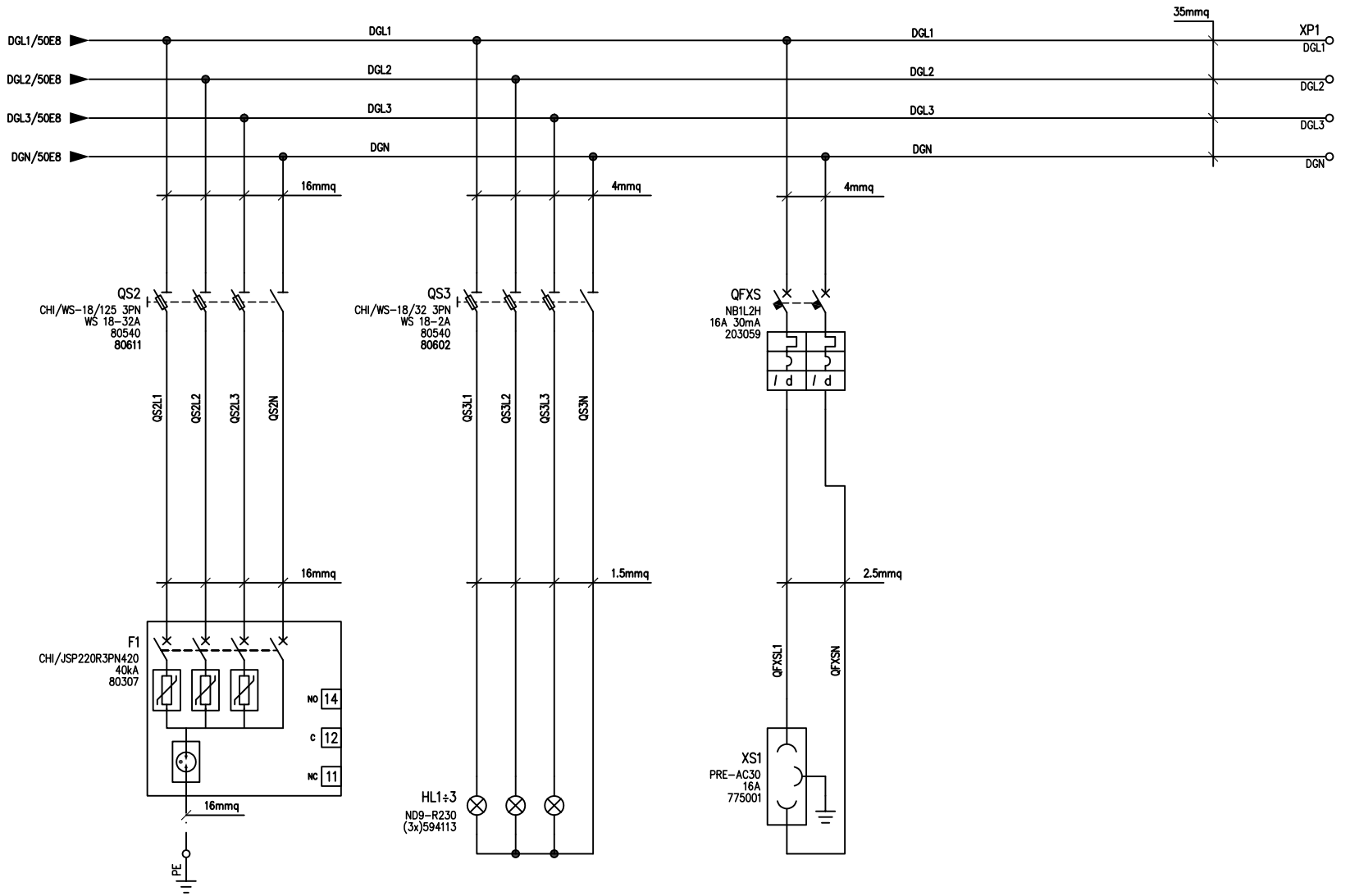

Data	03/2023	Oggetto: Quadro di potenza per impianto fotovoltaico da 60kW	CHINT CHINT ITALIA INVESTMENT S.R.L. Via Bruno Maderna 7 30174 Venezia	Tel. +39 041 446614 www.chint.it - info@chint.it chintitaliainvestment@pec.it	File CHTACT100A01	N° Disegno 23155-23-00042	Foglio 51	Segue 52
Diseg.	Federico Proto				COMMESSA 23155	Revisione 0	Totale Fogli 11	
Appr.	Tung							

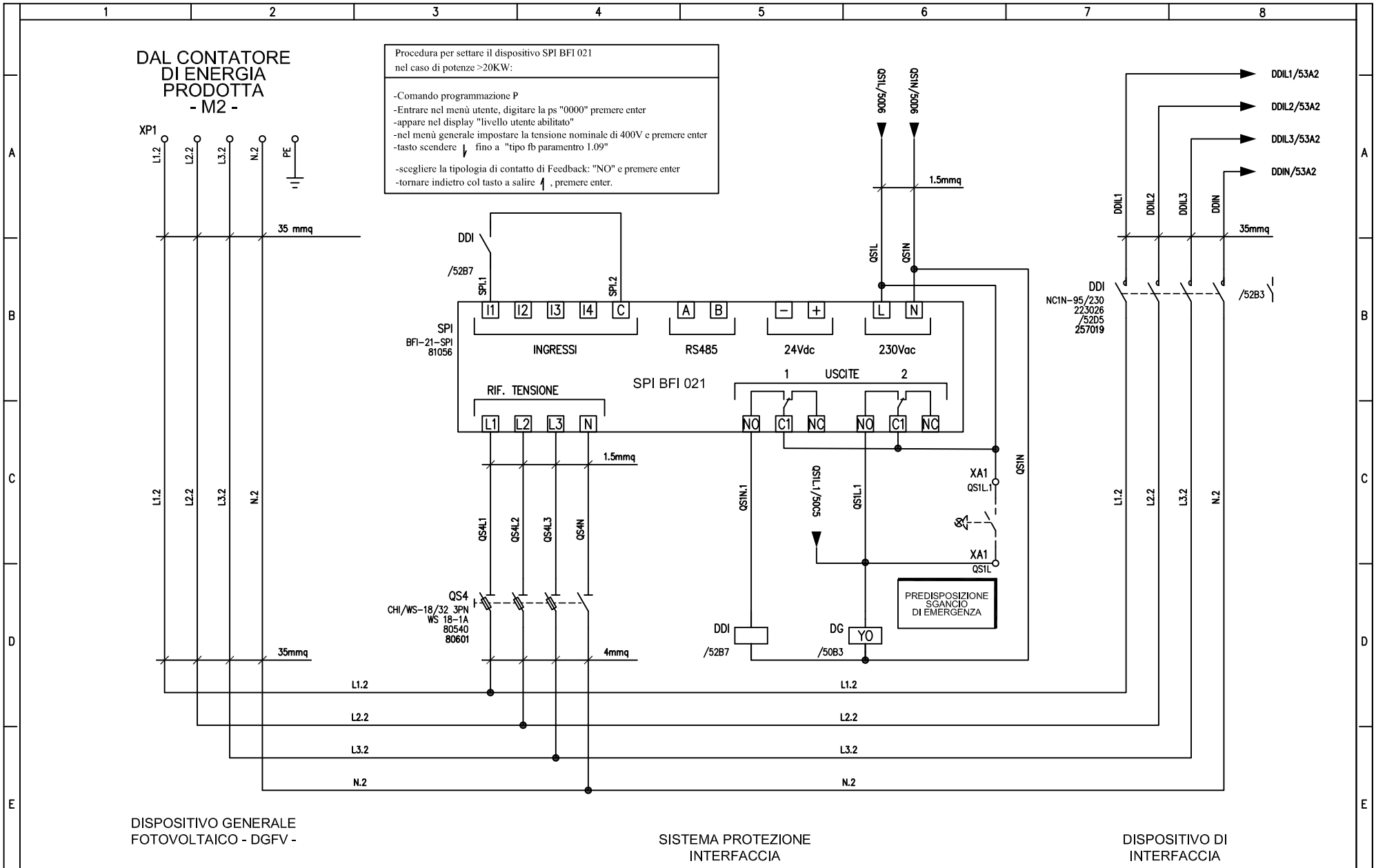

Data	03/2023	Oggetto: Quadro di potenza per impianto fotovoltaico da 60kW	CHINT ITALIA INVESTMENT S.R.L. Via Bruno Maderna 7 30174 Venezia	Tel. +39 041 446614 www.chint.it - info@chint.it chintitaliainvestment@pec.it	File CHTACT100A01	N° Disegno 23155-23-00042	Foglio 52 / Segue 53
Diseg.	Federico Proto				COMMESSA 23155	Revisione 0	Totale Fogli 11
Appr.	Tung						

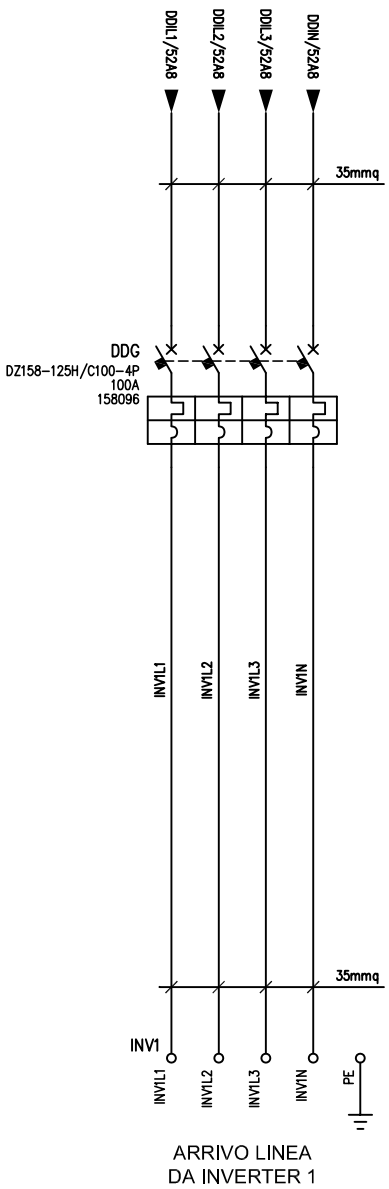

Data	03/2023	Oggetto: Quadro di potenza per impianto fotovoltaico da 60kW	CHINT CHINT ITALIA INVESTMENT S.R.L. Via Bruno Maderna 7 30174 Venezia	Tel. +39 041 446614 www.chint.it - info@chint.it chintitaliainvestment@pec.it	File CHTACT100A01	N° Disegno 23155-23-00042	Foglio 53 / Segue 100
Diseg.	Federico Proto				COMMESSA 23155	Revisione 0	Totale Fogli 11
Appr.	Tung						

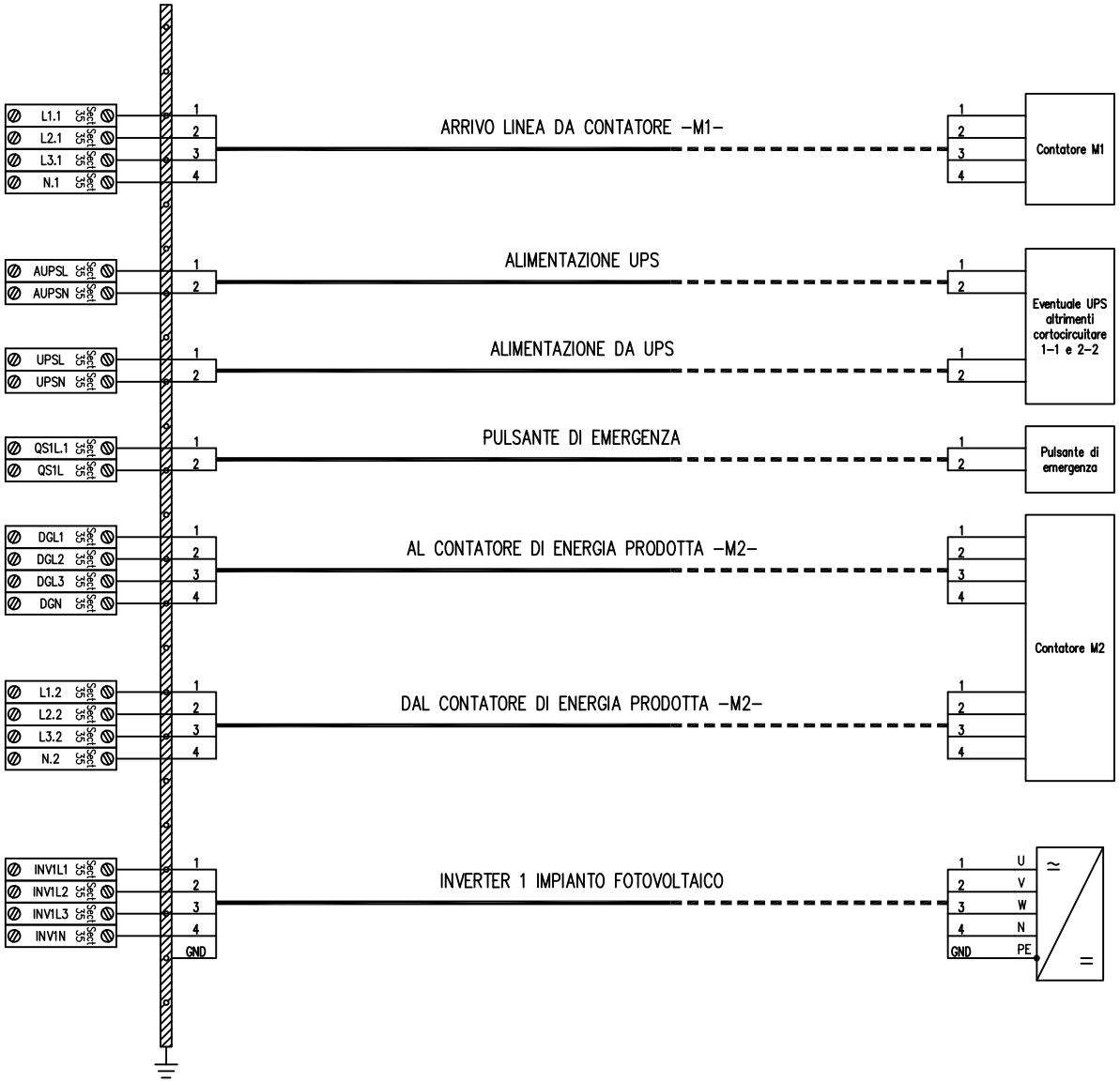

Data 03/2023	Oggetto: Quadro di potenza per impianto fotovoltaico da 60kW	CHINT	Tel. +39 041 446614 www.chint.it - info@chint.it chintitaliainvestment@pec.it	File CHTACT100A01	N° Disegno 23155-23-00042	Foglio 100	Segue /
Diseg. Federico Proto				COMMESSA 23155	Revisione 0	Totale Fogli 11	
Appr. Tung			CHINT ITALIA INVESTMENT S.R.L. Via Bruno Maderna 7 30174 Venezia				