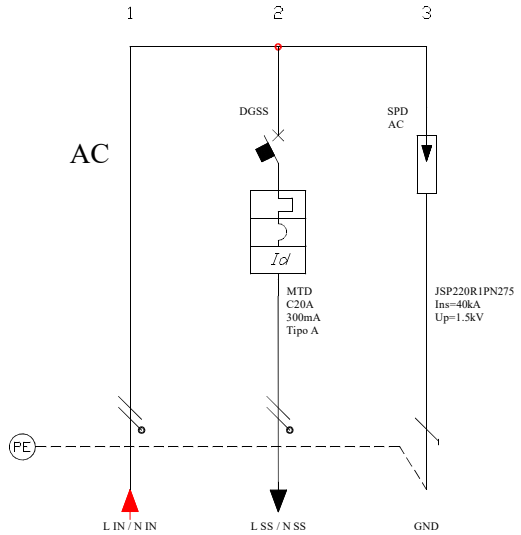

N. MODULI				1	2	3			
DENOMINAZIONE UTENZA			1 2 3 4	Linea rete AC . .	Dispositivo Generale Storage System (DGSS)	Scaricatore di sovratensione AC SPD			
POTENZA NOMINALE		kW	5	.	4	.			
TENSIONE NOMINALE		V	6	230	230	230			
CORRENTE DI BASE / PORTATA LINEA		A/A	7	.	.	.			
INTERRUTTORE O SEZIONATORE	MARCA / TIPO / CURVA		8	.	CHI/NB1L2	CHI/JSP220R1PN275			
	POLI	n.	9	.	1P+N	1P+N+T			
	PORTATA NOMINALE/RELE'	A	10	.	C20	.			
	POTERE DI INTERRUZIONE	kA	11	.	6	.			
	TARATURA MAGNETICA	A	12	.	.	.			
	TARATURA TERMICA	A	13	.	.	.			
	Idn	A	14	.	0,3 Tipo A	.			
FUSIBILI	TIPO / In	/A	15	.	.	.			
CONTATTORE	TIPO / PORTATA	/kW	16	.	.	.			
RELE' TERMICO	TIPO / REGOLAZIONE	/A	17	.	.	.			
RELE' DIFFERENZ.	MARCA / TIPO		18	.	.	.			
	Idn / t	A/s	19	.	.	.			
TRASFORMATORE DI TENSIONE		VA/V	20	.	.	.			
LINEA	TIPO CAVO E FORMAZIONE		21	FS17	FS17	FS17			
	SEZIONE DI FASE	mm^2	22	6	6	.			
	SEZ. COND. DI NEUTRO	mm^2	23	6	6	.			
	SEZ. COND. DI PROT.	mm^2	24	.	.	6			
	LUNGHEZZA LINEA	m	25	.	.	.			
	TIPO DI POSA		26	.	.	.			

Committente:
CHINT Italia Investment srl
Noale (Ve) per Viessmann Italia.
Produced in Italy

Oggetto: Quadro Lato AC In 20A Monofase RETROFIT
Descrizione: CHTACM20300R-V1

Codice: 7635971

Progettista: RS / GivG
Scala:
Data: 12/2019
File: CHTACM20300R-V1
Foglio 1 Segue 2
Commessa:
Totale Fogli 2

Disegno riservato a termine di legge con divieto di riprodurlo e di renderlo noto a terzi senza autorizzazione scritta

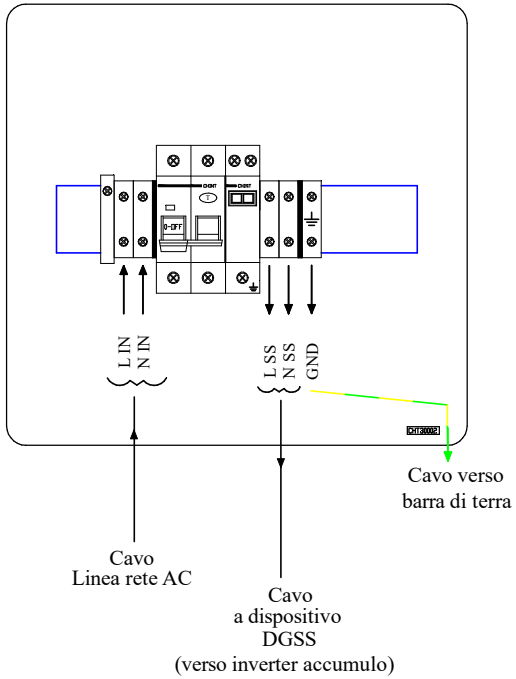

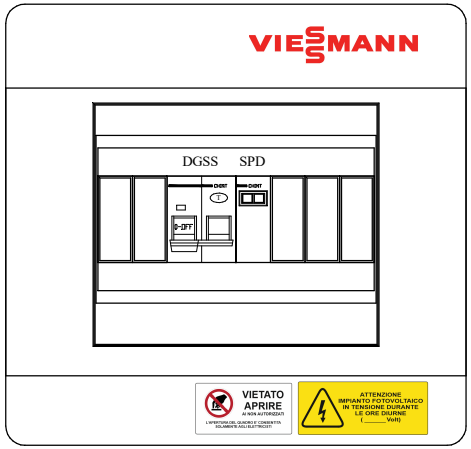

Committente: CHINT Italia Investment srl Noale (Ve) per Viessmann Italia. Produced in Italy	Oggetto: Quadro Lato AC In 20A Monofase RETROFIT Descrizione: CHTACM20300R-V1 Codice: 7635971	CHINT	Progettista: RS / GivG Scala: / Data: 12/2019 File: CHTACM20300R-V1 / Foglio 2 / Segue - Commessa: / Totale Fogli 2

Disegno riservato a termine di legge con divieto di riprodurlo e di renderlo noto a terzi senza autorizzazione scritta