PRIJSLIJST MERCEDES-BENZ G-KLASSE.

Geldig vanaf 1 oktober 2026 voor W465 - modeljaar X26 – productie 2027.
Nederland

Mercedes-Benz

STANDAARDUITRUSTING.

CODE	STANDAARDUITRUSTING	G 450 d	G 500	Mercedes-AMG G 63
	EXTERIEUR			
	Metaalkleur	S	S	S
RN2	18" 5-spaaks lichtmetalen velgen, zilver/zwart, aërodynamisch geoptimaliseerd	S	S	
RN9	20" Y-spaaks lichtmetalen AMG-velgen, zilver/grijs			S
414	Elektrisch schuifdak in glas	S	S	S
840	Warmtewerend, donkergetint glas voor de achterruit en de zijruiten achteraan	S	S	S
CE2	Beschermingslijsten exterieur met sierelement in zwart			S
CZ0	Sierelementen in de bumpers in zilverchroom			S
RR0	Reservewielhouder in koetswerkkleur met chroom omranding			S
RS1	Reservewiel op de deur achteraan	S	S	S
RS3	Plastic cover voor het reservewiel	S	S	
T80	Zijdelingse treeplanken in roestvrij staal			S

CODE	STANDAARDUITRUSTING	G 450 d	G 500	Mercedes-AMG G 63
	INTERIEUR & COMFORT			
581	Automatische klimaatregeling THERMOTRONIC	S	S	S
	Memorypakket met geheugenfunctie voor zetels vooraan, buitenspiegels en stuurkolom	S	S	S
201A	Binnenbekleding leder zwart	S	S	
L2B	Multifunctioneel stuurwiel in nappaleder	S	S	
VA2	Sierelementen in openporig walnotenhout natuur	S	S	
501A	Binnenbekleding nappaleder zwart			S
JC0	Bovenzijde dashboard in leder			S
FH5	Dakhemel in microvezel MICROCUT			S
L6J	AMG Performance stuurwiel in nappaleder			S
U88	AMG stuurwieltoetsen			S
ZG2	MANUFAKTUR sierelementen in zwarte pianolak			S
P76	EXCLUSIVE Line interieur			S
C51	Verlichte instaptreden in roestvrij staal			S
V42	AMG vloermatten zwart			S
891	Sfeerverlichting met 64 kleuren	S	S	S

CODE	STANDAARDUITRUSTING	G 450 d	G 500	Mercedes-AMG G 63
	TECHNIEK & VEILIGHEID			
01Q	LOW RANGE	S	S	S
02Q	100% Differentieelsloten	S	S	S
06Q	OFFROAD COCKPIT	S	S	S
Q55	Trekhaak en ESP met aanhangwagenstabilisatie	S	S	S
G43	Automatische versnellingsbak 9G-TRONIC	S	S	
B59	DYNAMIC SELECT	S	S	
G44	Automatische versnellingsbak AMG SPEEDSHIFT TCT 9G			S
B61	AMG DYNAMIC SELECT			S
BS1	AMG remklauwen in zilver			S
479	Ophanging met regelbare adaptieve demping	S	S	S
642	MULTIBEAM LED koplampen			S
628	Adaptieve grootlichtassistent Plus			S
243	Actieve rijbaanassistent	S	S	S
258	Actieve remassistent	S	S	
293	Zijdelingse airbags achteraan	S	S	S
299	PRE-SAFE systeem	S	S	S
513	Verkeerstekenassistent	S	S	S

CODE	STANDAARDUITRUSTING	G 450 d	G 500	Mercedes-AMG G 63
	TELEMATICA			
	MBUX multimediasysteem	S	S	S
365	Navigatie met harde schijf	S	S	S
PBG	MBUX navigatie Premium	S	S	S
14U	Smartphone-integratiepakket	S	S	S
537	Digitale radio (DAB+)	S	S	S
810	Burmester 3D Surround Sound systeem			S
P82	Voertuigbescherming URBAN GUARD PLUS			S
U19	MBUX Augmented Reality voor navigatie	S	S	S
220	Parkeerassistent PARKTRONIC	S	S	S
235	Actieve parkeerassistent	S	S	S
218	Achteruitrijcamera	S	S	
501	360°-camera			S
475	Bandenspanningscontrolesysteem	S	S	S
U82	2 USB-poorten achteraan	S	S	S

PRIJZEN.

Mercedes-Benz G-Klasse

Versie	Baumuster	Vermogen in kW/pk[1]	Cilinderinhoud in cc	CO2-uitstoot in g/km[2] (WLTP)	Energie-label	Transmissie	Consumenten-adviesprijs[4]	Fiscale waarde	Netto catalogusprijs	BTW	BPM
Diesel											
Mercedes-Benz G 450 d	465.310	270 kW **367 pk**	2.989 cc	228 g/km	G	9G-TRONIC Automaat	209.305 EUR	207.805 EUR	108.800 EUR	22.848 EUR	76.157 EUR
Benzine											
Mercedes-Benz G 500	465.211	330 kW **449 pk**	2.999 cc	249 g/km	G	9G-TRONIC Automaat	211.992 EUR	210.492 EUR	115.800 EUR	24.318 EUR	70.374 EUR
Mercedes-AMG G 63	465.250	430 kW **585 pk**	3.982 cc	335 g/km	G	9G-TCT Automaat	319.825 EUR	318.325 EUR	162.700 EUR	34.167 EUR	121.458 EUR

1) 2) 3) 4) Raadpleeg disclaimer op de pagina's 'Bijlage'.

OPTIES.

CODE	OMSCHRIJVING	Prijs in € excl. BTW	Prijs in € incl. BTW	G 450 d	G 500	Mercedes-AMG G 63
	BUITENKLEUREN					
	Niet-metaalkleuren					
040U	**Zwart**	0,00	**0,00**	○	○	○
149U	**Poolwit**	0,00	**0,00**	○	○	○
341U	**Aquamint**	0,00	**0,00**	○	○	○
	Metaalkleuren					
197U	**Obsidiaanzwart**	0,00	**0,00**	○	○	○
775U	**Iridiumzilver**	0,00	**0,00**	○	○	○
842U	**Sodalietblauw**	0,00	**0,00**	○	○	○
859U	**Mojavezilver**	0,00	**0,00**	○	○	○
896U	**Briljantblauw**	0,00	**0,00**	○	○	○
989U	**Smaragdgroen**	0,00	**0,00**	○	○	○
992U	**Selenietgrijs**	0,00	**0,00**	○	○	○

● Optioneel leverbaar tegen meerprijs ○ Optioneel leverbaar zonder meerprijs **S** Standaard - Niet leverbaar. Afbeeldingen kunnen optionele uitrusting bevatten. Prijs excl. BPM.

CODE	OMSCHRIJVING	Prijs in € excl. BTW	Prijs in € incl. BTW	G 450 d	G 500	Mercedes-AMG G 63
	BUITENKLEUREN					
	MANUFAKTUR Niet-metaalkleuren					
124U	**Klassiekgrijs**	3.950,00	**4.779,50**	●	●	●
464U	**Woestijnzand**	3.950,00	**4.779,50**	●	●	●
825U	**Donkergroen**	3.950,00	**4.779,50**	●	●	●
904U	**Donkerblauw**	3.950,00	**4.779,50**	●	●	●
914U	**Zonnegeel**	3.950,00	**4.779,50**	●	●	●
934U	**Vintage blauw**	3.950,00	**4.779,50**	●	●	●
	MANUFAKTUR Metaalkleuren					
026U	**Oceaanblauw**	3.950,00	**4.779,50**	●	●	●
041U	**Grafiet**	3.950,00	**4.779,50**	●	●	●
162U	**Zuidzeeblauw**	3.950,00	**4.779,50**	●	●	●
255U	**Olijf**	3.950,00	**4.779,50**	●	●	●
660U	**Rubellietrood** *Niet beschikbaar in combinatie met 214A*	3.950,00	**4.779,50**	●	●	●
693U	**Traverteinbeige**	3.950,00	**4.779,50**	●	●	●
963U	**Indiumgrijs**	3.950,00	**4.779,50**	●	●	●
996U	**Hyacintrood**	3.950,00	**4.779,50**	●	●	●

● Optioneel leverbaar tegen meerprijs ○ Optioneel leverbaar zonder meerprijs **S** Standaard - Niet leverbaar. Afbeeldingen kunnen optionele uitrusting bevatten. Prijs excl. BPM.

CODE	OMSCHRIJVING	Prijs in € excl. BTW	Prijs in € incl. BTW	G 450 d	G 500	Mercedes-AMG G 63
	BUITENKLEUREN					
	MANUFAKTUR Metaalkleuren Bright					
885U	**Opalietwit bright**	3.950,00	**4.779,50**	●	●	●
	MANUFAKTUR Magnokleuren (matte afwerking)					
051U	**Platinum**	5.900,00	**7.139,00**	●	●	●
054U	**Monzagrijs**	5.900,00	**7.139,00**	●	●	●
056U	**Nachtzwart**	5.900,00	**7.139,00**	●	●	●
164U	**Donkerolijf**	5.900,00	**7.139,00**	●	●	●
271U	**Citrienbruin**	5.900,00	**7.139,00**	●	●	●
658U	**Copper oranje**	5.900,00	**7.139,00**	●	●	●
659U	**Opalietwit magno**	5.900,00	**7.139,00**	●	●	●
677U	**Kalaharigoud**	5.900,00	**7.139,00**	●	●	●
739U	**Olijf**	5.900,00	**7.139,00**	●	●	●
795U	**Manganietgrijs**	5.900,00	**7.139,00**	●	●	●
964U	**Hyperblauw**	5.900,00	**7.139,00**	-	-	●
	MANUFAKTUR speciale Magnokleuren (matte afwerking)					
376U	**AMG Green Hell magno**	7.300,00	**8.833,00**	-	-	●
644U	**Briljantblauw magno**	7.300,00	**8.833,00**	●	●	●
823U	**Hyacintrood magno**	7.300,00	**8.833,00**	●	●	●

● Optioneel leverbaar tegen meerprijs ○ Optioneel leverbaar zonder meerprijs **S** Standaard - Niet leverbaar. Afbeeldingen kunnen optionele uitrusting bevatten. Prijs excl. BPM.

CODE	OMSCHRIJVING	Prijs in € excl. BTW	Prijs in € incl. BTW	G 450 d	G 500	Mercedes-AMG G 63
	VELGEN & BANDEN					
RN2	**18" 5-spaaks lichtmetalen velgen, zilver/zwart, aërodynamisch geoptimaliseerd**	0,00	**0,00**	S	S	-
	265/60 R18 op 7,5J x 18 ET43					
	Niet beschikbaar in combinatie met P31					
RK1	**18" 5-spaaks lichtmetalen velgen, zilver**	0,00	**0,00**	○	○	-
	265/60 R18 op 7,5J x 18 ET43 - AT					
	Enkel beschikbaar in combinatie met P03					
	Niet beschikbaar in combinatie met P02/P31					
RK7	**18" 5-spaaks lichtmetalen velgen, zwart**	650,00	**786,50**	●	●	-
	265/60 R18 op 7,5J x 18 ET43 - AT					
	Enkel beschikbaar in combinatie met P03+P55/P23					
	Niet beschikbaar in combinatie met P02/P31					
	Prijs in combinatie met P23	0,00	**0,00**	○	○	-
RJ4	**19" 5-dubbelspaaks lichtmetalen velgen, zwart**	1.100,00	**1.331,00**	●	●	-
	275/55 R19 op 8,5J x 19 ET52					
	Niet beschikbaar in combinatie met P02/P31					
	Prijs in combinatie met P03+P55	450,00	**544,50**	●	●	-
	Prijs in combinatie met P23	650,00	**786,50**	●	●	-
	Prijs in combinatie met P23+P55	0,00	**0,00**	○	○	-

● Optioneel leverbaar tegen meerprijs ○ Optioneel leverbaar zonder meerprijs **S** Standaard - Niet leverbaar. Afbeeldingen kunnen optionele uitrusting bevatten. Prijs excl. BPM.

CODE	OMSCHRIJVING	Prijs in € excl. BTW	Prijs in € incl. BTW	G 450 d	G 500	Mercedes-AMG G 63
	VELGEN & BANDEN					
RN3	**19" 5-dubbelspaaks lichtmetalen velgen, zilver/grijs**	900,00	**1.089,00**	●	●	-
	275/55 R19 op 8,5J x 19 ET52					
	Enkel beschikbaar in combinatie met P02/P31					
	Prijs in combinatie met P03+P55	600,00	**726,00**	●	●	-
	Prijs in combinatie met P23	500,00	**605,00**	●	●	-
	Prijs in combinatie met P23+P55	0,00	**0,00**	○	○	-
RN4	**19" 5-dubbelspaaks lichtmetalen velgen, zwart**	1.250,00	**1.512,50**	●	●	-
	275/55 R19 op 8,5J x 19 ET52					
	Niet beschikbaar in combinatie met P02/P31					
	Prijs in combinatie met P03+P55	600,00	**726,00**	●	●	-
	Prijs in combinatie met P23	850,00	**1.028,50**	●	●	-
	Prijs in combinatie met P23+P55	200,00	**242,00**	●	●	-
RN5	**19" 5-spaaks lichtmetalen velgen, zilver/zwart**	900,00	**1.089,00**	●	●	-
	275/55 R19 op 8,5J x 19 ET52					
	Niet beschikbaar in combinatie met P02/P31					
	Prijs in combinatie met P03+P55	600,00	**726,00**	●	●	-
	Prijs in combinatie met P23	500,00	**605,00**	●	●	-
	Prijs in combinatie met P23+P55	0,00	**0,00**	○	○	-

● Optioneel leverbaar tegen meerprijs ○ Optioneel leverbaar zonder meerprijs **S** Standaard - Niet leverbaar. Afbeeldingen kunnen optionele uitrusting bevatten. Prijs excl. BPM.

CODE	OMSCHRIJVING	Prijs in € excl. BTW	Prijs in € incl. BTW	G 450 d	G 500	Mercedes-AMG G 63
	VELGEN & BANDEN					
RN6	**19" 5-dubbelspaaks lichtmetalen velgen, donkergrijs**	600,00	**726,00**	●	●	-
	275/55 R19 op 8,5J x 19 ET52					
	Niet beschikbaar in combinatie met P02/P31					
	Prijs in combinatie met P23	0,00	**0,00**	○	○	-
R16	**20" 5-dubbelspaaks lichtmetalen AMG-velgen, zwart/zilver**	300,00	**363,00**	●	●	-
	275/50 R20 op 8,5J x 20 ET32					
	Enkel beschikbaar in combinatie met P31					
	Prijs in combinatie met P55	0,00	**0,00**	○	○	-
R17	**20" 5-dubbelspaaks lichtmetalen AMG-velgen, zilver**	0,00	**0,00**	○	○	-
	275/50 R20 op 8,5J x 20 ET32					
	Enkel beschikbaar in combinatie met P31					
R18	**20" 5-dubbelspaaks lichtmetalen AMG-velgen, zwart**	650,00	**786,50**	●	●	-
	275/50 R20 op 8,5J x 20 ET32					
	Enkel beschikbaar in combinatie met P31					
	Prijs in combinatie met P55	0,00	**0,00**	○	○	-
RN7	**20" 10-spaaks lichtmetalen AMG-velgen, zwart/zilver, aërodynamisch geoptimaliseerd**	500,00	**605,00**	●	●	-
	275/50 R20 op 8,5J x 20 ET32					
	Enkel beschikbaar in combinatie met P31					
	Prijs in combinatie met P55	0,00	**0,00**	○	○	-

● Optioneel leverbaar tegen meerprijs ○ Optioneel leverbaar zonder meerprijs **S** Standaard - Niet leverbaar. Afbeeldingen kunnen optionele uitrusting bevatten. Prijs excl. BPM.

CODE	OMSCHRIJVING	Prijs in € excl. BTW	Prijs in € incl. BTW	G 450 d	G 500	Mercedes-AMG G 63
	VELGEN & BANDEN					
RN8	**20" 10-spaaks lichtmetalen AMG-velgen, zwart, aërodynamisch geoptimaliseerd**	850,00	**1.028,50**	●	●	-
	275/50 R20 op 8,5J x 20 ET32					
	Enkel beschikbaar in combinatie met P31					
	Prijs in combinatie met P55	200,00	**242,00**	●	●	-
RN9	**20" Y-spaaks lichtmetalen AMG-velgen, zilver/grijs**	0,00	**0,00**	-	-	S
	275/50 R20 op 9,5J x 20 ET35.1					
RG7	**20" 5-dubbelspaaks lichtmetalen velgen, zwart/zilver**	0,00	**0,00**	-	-	○
	275/50 R20 op 9,5J x 20 ET35 - AT					
	Enkel beschikbaar in combinatie met TP2					
RG2	**21" 5-dubbelspaaks lichtmetalen AMG-velgen, zilver**	1.050,00	**1.270,50**	-	-	●
	285/45 R21 op 10,0J x 21 ET33					
	Prijs in combinatie met TP2	600,00	**726,00**	-	-	●
	Prijs in combinatie met PT3	0,00	**0,00**	-	-	○
RJ6	**21" 5-dubbelspaaks lichtmetalen AMG-velgen, zwart**	1.700,00	**2.057,00**	-	-	●
	285/45 R21 op 10,0J x 21 ET33					
	Prijs in combinatie met TP2	1.250,00	**1.512,50**	-	-	●
	Prijs in combinatie met PT3	0,00	**0,00**	-	-	○

● Optioneel leverbaar tegen meerprijs ○ Optioneel leverbaar zonder meerprijs **S** Standaard - Niet leverbaar. Afbeeldingen kunnen optionele uitrusting bevatten. Prijs excl. BPM.

CODE	OMSCHRIJVING	Prijs in € excl. BTW	Prijs in € incl. BTW	G 450 d	G 500	Mercedes-AMG G 63
	VELGEN & BANDEN					
RG5	**22" kruisspaaks gesmede AMG-velgen, zilver**	3.000,00	**3.630,00**	-	-	●
	295/40 R22 op 10,0J x 22 ET36					
	Prijs in combinatie met TP2	2.550,00	**3.085,50**	-	-	●
	Prijs in combinatie met PT3	0,00	**0,00**	-	-	○
RG4	**22" kruisspaaks gesmede AMG-velgen, zwart**	3.650,00	**4.416,50**	-	-	●
	295/40 R22 op 10,0J x 22 ET36					
	Prijs in combinatie met TP2	3.200,00	**3.872,00**	-	-	●
	Prijs in combinatie met PT3	0,00	**0,00**	-	-	○
RP5	**22" kruisspaaks gesmede AMG-velgen, techgold**	0,00	**0,00**	-	-	○
	295/40 R22 op 10,0J x 22 ET36					
	Enkel beschikbaar in combinatie met PT3					
R19	**22" multispaaks gesmede AMG-velgen, zilver/grijs**	3.200,00	**3.872,00**	-	-	●
	295/40 R22 op 10,0J x 22 ET36.1					
	Prijs in combinatie met TP2	2.750,00	**3.327,50**	-	-	●
	Prijs in combinatie met PT3	350,00	**423,50**	-	-	●
R20	**22" multispaaks gesmede AMG-velgen, zwart/grijs**	3.850,00	**4.658,50**	-	-	●
	295/40 R22 op 10,0J x 22 ET36.1					
	Prijs in combinatie met TP2	3.400,00	**4.114,00**	-	-	●
	Prijs in combinatie met PT3	350,00	**423,50**	-	-	●

● Optioneel leverbaar tegen meerprijs ○ Optioneel leverbaar zonder meerprijs **S** Standaard - Niet leverbaar. Afbeeldingen kunnen optionele uitrusting bevatten. Prijs excl. BPM.

CODE	OMSCHRIJVING	Prijs in € excl. BTW	Prijs in € incl. BTW	G 450 d	G 500	Mercedes-AMG G 63
	VELGEN & BANDEN					
RJ9	**22" 5-gaats gesmede AMG-velgen, zilver**	3.900,00	**4.719,00**	-	-	●
	295/40 R22 op 10,0J x 22 ET36					
	Prijs in combinatie met TP2	3.450,00	**4.174,50**	-	-	●
	Prijs in combinatie met PT3	350,00	**423,50**	-	-	●
RJ8	**22" 5-gaats gesmede AMG-velgen, zwart**	4.550,00	**5.505,50**	-	-	●
	295/40 R22 op 10,0J x 22 ET36					
	Prijs in combinatie met TP2	4.100,00	**4.961,00**	-	-	●
	Prijs in combinatie met PT3	350,00	**423,50**	-	-	●
RA1	**Wegvalcode All-Terrain banden**	0,00	**0,00**	○	○	○

● Optioneel leverbaar tegen meerprijs ○ Optioneel leverbaar zonder meerprijs **S** Standaard - Niet leverbaar. Afbeeldingen kunnen optionele uitrusting bevatten. Prijs excl. BPM.

CODE	OMSCHRIJVING	Prijs in € excl. BTW	Prijs in € incl. BTW	G 450 d	G 500	Mercedes-AMG G 63
	BINNENBEKLEDING					
	Binnenbekleding leder					
	Enkel beschikbaar in combinatie met P75					
	Niet beschikbaar in combinatie met P76/P77					
201A	**Binnenbekleding leder zwart**	0,00	**0,00**	S	S	-
214A	**Binnenbekleding leder notenbruin/zwart**	0,00	**0,00**	○	○	-
215A	**Binnenbekleding leder macchiatobeige/zwart**	0,00	**0,00**	○	○	-
	Binnenbekleding nappaleder Exclusive Line					
	Enkel beschikbaar in combinatie met P76					
	Niet beschikbaar in combinatie met P75/P77					
501A	**Binnenbekleding nappaleder zwart**	0,00	**0,00**	○	○	S
545A	**Binnenbekleding nappaleder tartufobruin/zwart**	0,00	**0,00**	○	○	○
575A	**Binnenbekleding nappaleder macchiatobeige/zwart**	0,00	**0,00**	○	○	○
	Binnenbekleding nappaleder Superior Line					
	Enkel beschikbaar in combinatie met P77					
	Niet beschikbaar in combinatie met P75/P76					
801A	**Binnenbekleding nappaleder zwart**	0,00	**0,00**	○	○	○
808A	**Binnenbekleding nappaleder macchiatobeige/magmagrijs**	0,00	**0,00**	○	○	○
825A	**Binnenbekleding nappaleder tartufobruin/zwart**	0,00	**0,00**	○	○	○

● Optioneel leverbaar tegen meerprijs ○ Optioneel leverbaar zonder meerprijs **S** Standaard - Niet leverbaar. Afbeeldingen kunnen optionele uitrusting bevatten. Prijs excl. BPM.

CODE	OMSCHRIJVING	Prijs in € excl. BTW	Prijs in € incl. BTW	G 450 d	G 500	Mercedes-AMG G 63
	BINNENBEKLEDING					
	Binnenbekleding nappaleder MANUFAKTUR met contrasterende siernaden					
	Niet beschikbaar in combinatie met P75					
902A	**Binnenbekleding nappaleder MANUFAKTUR zwart met contrasterende siernaden in blauw**					
	Prijs in combinatie met P76	800,00	**968,00**	●	●	●
	Prijs in combinatie met P77	950,00	**1.149,50**	●	●	●
903A	**Binnenbekleding nappaleder MANUFAKTUR zwart met contrasterende siernaden in wit**					
	Prijs in combinatie met P76	800,00	**968,00**	●	●	●
	Prijs in combinatie met P77	950,00	**1.149,50**	●	●	●
904A	**Binnenbekleding nappaleder MANUFAKTUR zwart met contrasterende siernaden in brons**					
	Prijs in combinatie met P76	800,00	**968,00**	●	●	●
	Prijs in combinatie met P77	950,00	**1.149,50**	●	●	●
906A	**Binnenbekleding nappaleder MANUFAKTUR zwart met contrasterende siernaden in limoengroen**					
	Prijs in combinatie met P76	800,00	**968,00**	●	●	●
	Prijs in combinatie met P77	950,00	**1.149,50**	●	●	●
907A	**Binnenbekleding nappaleder MANUFAKTUR zwart met contrasterende siernaden in rood**					
	Prijs in combinatie met P76	800,00	**968,00**	●	●	●
	Prijs in combinatie met P77	950,00	**1.149,50**	●	●	●
909A	**Binnenbekleding nappaleder MANUFAKTUR zwart met contrasterende siernaden in goud**					
	Prijs in combinatie met P76	800,00	**968,00**	●	●	●
	Prijs in combinatie met P77	950,00	**1.149,50**	●	●	●

● Optioneel leverbaar tegen meerprijs ○ Optioneel leverbaar zonder meerprijs **S** Standaard - Niet leverbaar. Afbeeldingen kunnen optionele uitrusting bevatten. Prijs excl. BPM.

CODE	OMSCHRIJVING	Prijs in € excl. BTW	Prijs in € incl. BTW	G 450 d	G 500	Mercedes-AMG G 63
	BINNENBEKLEDING					
	Binnenbekleding nappaleder MANUFAKTUR					
	Niet beschikbaar in combinatie met P75					
923A	**Binnenbekleding nappaleder MANUFAKTUR platinawit**					
	Prijs in combinatie met P76	800,00	**968,00**	●	●	●
	Prijs in combinatie met P77	950,00	**1.149,50**	●	●	●
924A	**Binnenbekleding nappaleder MANUFAKTUR espressobruin**					
	Prijs in combinatie met P76	800,00	**968,00**	●	●	●
	Prijs in combinatie met P77	950,00	**1.149,50**	●	●	●
925A	**Binnenbekleding nappaleder MANUFAKTUR catalanabeige**					
	Prijs in combinatie met P76	800,00	**968,00**	●	●	●
	Prijs in combinatie met P77	950,00	**1.149,50**	●	●	●
927A	**Binnenbekleding nappaleder MANUFAKTUR bengaalrood**					
	Prijs in combinatie met P76	800,00	**968,00**	●	●	●
	Prijs in combinatie met P77	950,00	**1.149,50**	●	●	●
928A	**Binnenbekleding nappaleder MANUFAKTUR titaangrijs pearl**					
	Prijs in combinatie met P76	800,00	**968,00**	●	●	●
	Prijs in combinatie met P77	950,00	**1.149,50**	●	●	●
934A	**Binnenbekleding nappaleder MANUFAKTUR zadelbruin**					
	Prijs in combinatie met P76	800,00	**968,00**	●	●	●
	Prijs in combinatie met P77	950,00	**1.149,50**	●	●	●

● Optioneel leverbaar tegen meerprijs ○ Optioneel leverbaar zonder meerprijs **S** Standaard - Niet leverbaar. Afbeeldingen kunnen optionele uitrusting bevatten. Prijs excl. BPM.

CODE	OMSCHRIJVING	Prijs in € excl. BTW	Prijs in € incl. BTW	G 450 d	G 500	Mercedes-AMG G 63
	BINNENBEKLEDING					
937A	**Binnenbekleding nappaleder MANUFAKTUR peperrood**					
	Prijs in combinatie met P76	800,00	**968,00**	●	●	●
	Prijs in combinatie met P77	950,00	**1.149,50**	●	●	●
938A	**Binnenbekleding nappaleder MANUFAKTUR saliegrijs**					
	Prijs in combinatie met P76	800,00	**968,00**	●	●	●
	Prijs in combinatie met P77	950,00	**1.149,50**	●	●	●
	Binnenbekleding nappaleder MANUFAKTUR tweekleurig					
	Niet beschikbaar in combinatie met P75					
953A	**Binnenbekleding nappaleder MANUFAKTUR platinawit/zwart**					
	Prijs in combinatie met P76	800,00	**968,00**	●	●	●
	Prijs in combinatie met P77	950,00	**1.149,50**	●	●	●
954A	**Binnenbekleding nappaleder MANUFAKTUR espressobruin/zwart**					
	Prijs in combinatie met P76	800,00	**968,00**	●	●	●
	Prijs in combinatie met P77	950,00	**1.149,50**	●	●	●
955A	**Binnenbekleding nappaleder MANUFAKTUR catalanabeige/zwart**					
	Prijs in combinatie met P76	800,00	**968,00**	●	●	●
	Prijs in combinatie met P77	950,00	**1.149,50**	●	●	●

● Optioneel leverbaar tegen meerprijs ○ Optioneel leverbaar zonder meerprijs **S** Standaard - Niet leverbaar. Afbeeldingen kunnen optionele uitrusting bevatten. Prijs excl. BPM.

CODE	OMSCHRIJVING	Prijs in € excl. BTW	Prijs in € incl. BTW	G 450 d	G 500	Mercedes-AMG G 63
	BINNENBEKLEDING					
957A	**Binnenbekleding nappaleder MANUFAKTUR bengaalrood/zwart**					
	Prijs in combinatie met P76	800,00	**968,00**	●	●	●
	Prijs in combinatie met P77	950,00	**1.149,50**	●	●	●
958A	**Binnenbekleding nappaleder MANUFAKTUR titaangrijs pearl/zwart**					
	Prijs in combinatie met P76	800,00	**968,00**	●	●	●
	Prijs in combinatie met P77	950,00	**1.149,50**	●	●	●
964A	**Binnenbekleding nappaleder MANUFAKTUR zadelbruin/zwart**					
	Prijs in combinatie met P76	800,00	**968,00**	●	●	●
	Prijs in combinatie met P77	950,00	**1.149,50**	●	●	●
967A	**Binnenbekleding nappaleder MANUFAKTUR peperrood/zwart**					
	Prijs in combinatie met P76	800,00	**968,00**	●	●	●
	Prijs in combinatie met P77	950,00	**1.149,50**	●	●	●
964A	**Binnenbekleding nappaleder MANUFAKTUR saliegrijs/zwart**					
	Prijs in combinatie met P76	800,00	**968,00**	●	●	●
	Prijs in combinatie met P77	950,00	**1.149,50**	●	●	●

● Optioneel leverbaar tegen meerprijs ○ Optioneel leverbaar zonder meerprijs **S** Standaard - Niet leverbaar. Afbeeldingen kunnen optionele uitrusting bevatten. Prijs excl. BPM.

CODE	OMSCHRIJVING	Prijs in € excl. BTW	Prijs in € incl. BTW	G 450 d	G 500	Mercedes-AMG G 63
	BINNENBEKLEDING					
	Binnenbekleding nappaleder MANUFAKTUR met gekleurde contrastband					
	Enkel beschikbaar in combinatie met P76/P77					
	Niet beschikbaar in combinatie met P75					
913A	**Binnenbekleding nappaleder MANUFAKTUR met gekleurde contrastband in platinawit**					
	Prijs in combinatie met P76	800,00	**968,00**	-	-	●
	Prijs in combinatie met P77	950,00	**1.149,50**	●	●	●
914A	**Binnenbekleding nappaleder MANUFAKTUR met gekleurde contrastband in zadelbruin**					
	Prijs in combinatie met P76	800,00	**968,00**	-	-	●
	Prijs in combinatie met P77	950,00	**1.149,50**	●	●	●
915A	**Binnenbekleding nappaleder MANUFAKTUR met gekleurde contrastband in catalanabeige**					
	Prijs in combinatie met P76	800,00	**968,00**	-	-	●
	Prijs in combinatie met P77	950,00	**1.149,50**	●	●	●
916A	**Binnenbekleding nappaleder MANUFAKTUR met gekleurde contrastband in limoengroen**					
	Prijs in combinatie met P76	800,00	**968,00**	-	-	●
	Prijs in combinatie met P77	950,00	**1.149,50**	●	●	●
917A	**Binnenbekleding nappaleder MANUFAKTUR met gekleurde contrastband in bengaalrood**					
	Prijs in combinatie met P76	800,00	**968,00**	-	-	●
	Prijs in combinatie met P77	950,00	**1.149,50**	●	●	●
918A	**Binnenbekleding nappaleder MANUFAKTUR met gekleurde contrastband in saliegrijs**					
	Prijs in combinatie met P76	800,00	**968,00**	-	-	●
	Prijs in combinatie met P77	950,00	**1.149,50**	●	●	●

● Optioneel leverbaar tegen meerprijs ○ Optioneel leverbaar zonder meerprijs **S** Standaard - Niet leverbaar. Afbeeldingen kunnen optionele uitrusting bevatten. Prijs excl. BPM.

CODE	OMSCHRIJVING	Prijs in € excl. BTW	Prijs in € incl. BTW	G 450 d	G 500	Mercedes-AMG G 63
	BINNENBEKLEDING					
944A	**Binnenbekleding nappaleder MANUFAKTUR met gekleurde contrastband in espressobruin**					
	Prijs in combinatie met P76	800,00	**968,00**	-	-	●
	Prijs in combinatie met P77	950,00	**1.149,50**	●	●	●
947A	**Binnenbekleding nappaleder MANUFAKTUR met gekleurde contrastband in peperrood**					
	Prijs in combinatie met P76	800,00	**968,00**	-	-	●
	Prijs in combinatie met P77	950,00	**1.149,50**	●	●	●
915A	**Binnenbekleding nappaleder MANUFAKTUR met gekleurde contrastband in titaangrijs**					
	Prijs in combinatie met P76	800,00	**968,00**	-	-	●
	Prijs in combinatie met P77	950,00	**1.149,50**	●	●	●

● Optioneel leverbaar tegen meerprijs ○ Optioneel leverbaar zonder meerprijs **S** Standaard - Niet leverbaar. Afbeeldingen kunnen optionele uitrusting bevatten. Prijs excl. BPM.

CODE	OMSCHRIJVING	Prijs in € excl. BTW	Prijs in € incl. BTW	G 450 d	G 500	Mercedes-AMG G 63
	SIERDELEN					
VA2	**Openporig walnotenhout natuur**	0,00	**0,00**	S	S	○
	Niet beschikbaar in combinatie met L6H/L6K					
VA4	**Senhout glanzend lichtbruin**	450,00	**544,50**	●	●	●
	Niet beschikbaar in combinatie met L6H/L6K					
VA5	**Metaalstructuur**	450,00	**544,50**	●	●	●
	Niet beschikbaar in combinatie met L6H					
VA1	**MANUFAKTUR openporig essenhout generfd zwart**	600,00	**726,00**	●	●	-
	Niet beschikbaar in combinatie met L6H	0,00	**0,00**	-	-	○
VA8	**MANUFAKTUR openporig eikenhout grijs**	600,00	**726,00**	●	●	-
	Niet beschikbaar in combinatie met P02/L6H					
ZG2	**MANUFAKTUR pianolak zwart**	600,00	**726,00**	●	●	-
	Niet beschikbaar in combinatie met P02/L6H	0,00	**0,00**	-	-	S
ZG6	**AMG Carbon**	3.500,00	**4.235,00**	●	●	●
	Niet beschikbaar in combinatie met P02					

● Optioneel leverbaar tegen meerprijs ○ Optioneel leverbaar zonder meerprijs **S** Standaard - Niet leverbaar. Afbeeldingen kunnen optionele uitrusting bevatten. Prijs excl. BPM.

CODE	OMSCHRIJVING	Prijs in € excl. BTW	Prijs in € incl. BTW	G 450 d	G 500	Mercedes-AMG G 63
	STUURWIELEN					
L2B	**Multifunctioneel stuurwiel in nappaleder** *Enkel beschikbaar in combinatie met P02/P03/P23/P31+ZL3*	0,00	**0,00**	S	S	-
L5C	**Multifunctioneel sportstuurwiel in nappaleder** *Enkel beschikbaar in combinatie met P31*	0,00	**0,00**	○	○	-
L2D	**Multifunctioneel stuurwiel in nappaleder/hout** *Enkel beschikbaar in combinatie met ZG2+P03/P23/P31*	590,00	**713,90**	●	●	-
L6J	**AMG Performance stuurwiel in nappaleder**	0,00	**0,00**	-	-	S
L6K	**AMG Performance stuurwiel in nappaleder/microvezel MICROCUT** *Niet beschikbaar in combinatie met 808A*	420,00	**508,20**	-	-	●
L6H	**AMG Performance stuurwiel in microvezel MICROCUT/carbon** *Enkel beschikbaar in combinatie met ZG6* *Niet beschikbaar in combinatie met 808A*	820,00	**992,20**	-	-	●

● Optioneel leverbaar tegen meerprijs ○ Optioneel leverbaar zonder meerprijs **S** Standaard - Niet leverbaar. Afbeeldingen kunnen optionele uitrusting bevatten. Prijs excl. BPM.

CODE	OMSCHRIJVING	Prijs in € excl. BTW	Prijs in € incl. BTW	G 450 d	G 500	Mercedes-AMG G 63
	LINES					
P03	**PROFESSIONAL Line exterieur**	1.500,00	**1.815,00**	●	●	-
	Inhoud :					
RK1	- 18" 5-spaaks lichtmetalen velgen, zilver, met All-Terrain banden					
C10	- Bodembeschermingsplaat in zilver					
L30	- PROFESSIONAL beschermingsgrille voor de koplampen					
P47	- PROFESSIONAL spatschermen vooraan					
P48	- PROFESSIONAL spatschermen achteraan					
P23	**EXCLUSIVE Line exterieur**	5.725,00	**6.927,25**	●	●	-
	Inhoud :					
RN6	- 19" 5-dubbelspaaks lichtmetalen velgen, donkergrijs					
642	- MULTIBEAM LED					
P82	- Voertuigbescherming GUARD 360° Plus					
RR0	- Reservewielhouder in koetswerkkleur met chroom omranding					
CA2	- Radiatorgrille in chroom					
CE1	- Beschermingslijsten exterieur met sierelement in zwart met lijnmotief					
C10	- Bodembeschermingsplaat in zilver					
C51	- Verlichte instaplijsten in roestvrij staal met monogram Mercedes-Benz vooraan					
T80	- Zijdelingse treeplanken in roestvrij staal					
Y51	- Beschermlijst van de laadruimte in roestvrij staal					

● Optioneel leverbaar tegen meerprijs ○ Optioneel leverbaar zonder meerprijs **S** Standaard - Niet leverbaar. Afbeeldingen kunnen optionele uitrusting bevatten. Prijs excl. BPM.

CODE	OMSCHRIJVING	Prijs in € excl. BTW	Prijs in € incl. BTW	G 450 d	G 500	Mercedes-AMG G 63
	LINES					
P31	**AMG Line exterieur**	8.345,00	**10.097,45**	●	●	-
	Inhoud :					
	- AMG Stylingpakket exterieur					
L5C	- Multifunctioneel sportstuurwiel in nappaleder					
V42	- AMG vloermatten					
R17	- 20" 5-dubbelspaaks lichtmetalen AMG-velgen, zilver					
RR0	- Reservewielhouder in koetswerkkleur met chroom omranding					
642	- MULTIBEAM LED					
P82	- Voertuigbescherming GUARD 360° Plus					
CA2	- Radiatorgrille in chroom					
CE3	- Beschermingslijsten exterieur met sierelement in geborsteld aluminium					
CZ0	- Sierelementen in de bumpers in zilverchroom					
C10	- Bodembeschermingsplaat in zilver					
C51	- Verlichte instaplijsten in roestvrij staal met monogram Mercedes-Benz vooraan					
T80	- Zijdelingse treeplanken in roestvrij staal					
Y51	- Beschermlijst van de laadruimte in roestvrij staal					
	Enkel beschikbaar in combinatie met P76/P77					

● Optioneel leverbaar tegen meerprijs ○ Optioneel leverbaar zonder meerprijs **S** Standaard - Niet leverbaar. Afbeeldingen kunnen optionele uitrusting bevatten. Prijs excl. BPM.

CODE	OMSCHRIJVING	Prijs in € excl. BTW	Prijs in € incl. BTW	G 450 d	G 500	Mercedes-AMG G 63
	LINES					
P76	**EXCLUSIVE Line interieur**	7.155,00	**8.657,55**	●	●	-
	Inhoud :	0,00	**0,00**	-	-	S
810	- Burmester 3D Surround Sound systeem					
JC0	- Bovenzijde dashboard in leder					
FH5	- Dakhemel in microvezel MICROCUT					
	- Specifiek zeteldesign					
P77	**SUPERIOR Line interieur**	14.120,00	**17.085,20**	●	●	-
	Inhoud :	6.965,00	**8.427,65**	-	-	●
810	- Burmester 3D Surround Sound systeem					
414	- Elektrisch schuifdak in glas					
PK2	- Pakket actieve multicontourzetels Plus					
JC1	- Dashboard in nappaleder					
	- Specifiek zeteldesign					

● Optioneel leverbaar tegen meerprijs ○ Optioneel leverbaar zonder meerprijs **S** Standaard - Niet leverbaar. Afbeeldingen kunnen optionele uitrusting bevatten. Prijs excl. BPM.

CODE	OMSCHRIJVING	Prijs in € excl. BTW	Prijs in € incl. BTW	G 450 d	G 500	Mercedes-AMG G 63
	UITRUSTINGSPAKKETEN					
P55	**Nightpakket**					
	Inhoud :					
5U8	- Donkere koplampen					
C11	- Bodembeschermingsplaat in zwart					
CA4/CA5	- Radiatorgrille in obsidiaanzwart (CA4) of nachtzwart magno (CA5)					
CE0	- Beschermingslijsten exterieur met sierelement in zwart met lijnmotief					
CZ2/CZ3	- Sierelementen in de bumpers in obsidiaanzwart (CZ2) of nachtzwart magno (CZ3)					
RR4/RR3	- Reservewielhouder in koetswerkkleur met omranding in obsidiaanzwart (RR3) of nachtzwart magno (RR3)					
	Prijs in combinatie met P03	840,00	**1.016,40**	●	●	-
	Prijs in combinatie met P23	1.910,00	**2.311,10**	●	●	-
	Prijs in combinatie met P31	2.440,00	**2.952,40**	●	●	-
	Niet beschikbaar in combinatie met CA2/P02/040U					
P56	**AMG Nightpakket**	2.250,00	**2.722,50**	-	-	●
	Inhoud :					
5U8	- Donkere koplampen					
C55/C56	- Bodembeschermingsplaat in zwart (C55) of nachtzwart magno (C56)					
CA0	- AMG radiatorgrille in donker chroom					
CE2	- Beschermingslijsten exterieur met sierelement in zwart					
CZ2/CZ3	- Sierelementen in de bumpers in obsidiaanzwart (CZ2) of nachtzwart magno (CZ3)					
RR4/RR3	- Reservewielhouder in koetswerkkleur met omranding in obsidiaanzwart (RR3) of nachtzwart magno (RR3)					

● Optioneel leverbaar tegen meerprijs ○ Optioneel leverbaar zonder meerprijs **S** Standaard - Niet leverbaar. Afbeeldingen kunnen optionele uitrusting bevatten. Prijs excl. BPM.

CODE	OMSCHRIJVING	Prijs in € excl. BTW	Prijs in € incl. BTW	G 450 d	G 500	Mercedes-AMG G 63
	UITRUSTINGSPAKKETEN					
PNZ	**Nightpakket II**	500,00	**605,00**	●	●	-
	Inhoud :					
7U8	- Typeaanduidingen, logo's en monogrammen in zwart					
CS1	- Mercedes-Benz ster in zwart glanzende afwerking vooraan en achteraan					
CS5	- MANUFAKTUR Mercedes Ster op wieldop in donker chroom					
	Enkel beschikbaar in combinatie met P55					
PAZ	**AMG Nightpakket II**	600,00	**726,00**	-	-	●
	Inhoud :					
7U8	- Typeaanduidingen, logo's en monogrammen in zwart					
CS1	- Mercedes-Benz ster in zwart glanzende afwerking vooraan en achteraan					
CS5	- MANUFAKTUR Mercedes Ster op wieldop in donker chroom					
	Enkel beschikbaar in combinatie met P56					
773	**AMG Carbonpakket exterieur**	7.900,00	**9.559,00**	-	-	●
	Inhoud :					
5U8	- Donkere koplampen					
B28	- Buitenspiegels in carbon					
C47	- Bodembeschermingsplaat in carbon					
CA0	- AMG radiatorgrille in donker chroom					
CE4	- Beschermingslijsten exterieur met sierelement in carbon					
CZ4	- Sierelementen in de bumpers in carbon					
F05	- Bodembeschermingsplaat achteraan in carbon					
RC1	- Sierelement in reservewielhouder in carbon					
RR4/RR3	- Reservewielhouder in koetswerkkleur met omranding in obsidiaanzwart (RR3) of nachtzwart magno (RR3)					

● Optioneel leverbaar tegen meerprijs ○ Optioneel leverbaar zonder meerprijs **S** Standaard - Niet leverbaar. Afbeeldingen kunnen optionele uitrusting bevatten. Prijs excl. BPM.

CODE	OMSCHRIJVING	Prijs in € excl. BTW	Prijs in € incl. BTW	G 450 d	G 500	Mercedes-AMG G 63
	UITRUSTINGSPAKKETEN					
P60	**MANUFAKTUR donker chroompakket**	3.550,00	**4.295,50**	●	●	-
	Inhoud :					
5U8	- Donkere koplampen					
7U9	- MANUFAKTUR logo's in donker chroom					
CA3	- MANUFAKTUR radiatorgrille in donker chroom					
CE5	- MANUFAKTUR beschermingslijsten exterieur met sierelement in donker chroom					
CS3	- MANUFAKTUR Mercedes-Benz ster vooraan en achteraan in donker chroom					
CS5	- MANUFAKTUR Mercedes Ster op wieldop in donker chroom					
RR2	- MANUFAKTUR omranding reservewielhouder in donker chroom					
C11	- Bodembeschermingsplaat in zwart					
P61	**MANUFAKTUR donker chroompakket**	3.550,00	**4.295,50**	-	-	●
	Inhoud :					
5U8	- Donkere koplampen					
7U1	- AMG logo op de motorkap in donker chroom					
7U9	- MANUFAKTUR logo's in donker chroom					
CA0	- AMG radiatorgrille in donker chroom					
CS3	- MANUFAKTUR Mercedes-Benz ster vooraan en achteraan in donker chroom					
CS5	- MANUFAKTUR Mercedes Ster op wieldop in donker chroom					
CE5	- MANUFAKTUR beschermingslijsten exterieur met sierelement in donker chroom					
C46	- MANUFAKTUR bodembeschermingsplaat in donker chroom					
CZ1	- MANUFAKTUR sierelementen in de bumpers in donker chroom					
RR2	- MANUFAKTUR omranding reservewielhouder in donker chroom					

● Optioneel leverbaar tegen meerprijs ○ Optioneel leverbaar zonder meerprijs **S** Standaard - Niet leverbaar. Afbeeldingen kunnen optionele uitrusting bevatten. Prijs excl. BPM.

CODE	OMSCHRIJVING	Prijs in € excl. BTW	Prijs in € incl. BTW	G 450 d	G 500	Mercedes-AMG G 63
	UITRUSTINGSPAKKETEN					
PT1	**Technologiepakket**	2.210,00	**2.674,10**	●	●	-
	Inhoud :	0,00	**0,00**	-	-	S
PA8	Parkeerpakket met 360°-camera en PARKTRONIC					
P79	Rijassistentiepakket					
PT3	**AMG Performance pakket**	9.730,00	**11.773,30**	-	-	●
	Inhoud :					
250	- AMG Driver's package					
A22	- AMG ACTIVE RIDE CONTROL ophanging					
BS2	- AMG remklauwen in rood					
RP5	- 22" kruisspaaks gesmede AMG-velgen, techgold					
	Niet beschikbaar in combinatie met TP2/F52					
TP2	**AMG Offroad PRO pakket**	9.995,00	**12.093,95**	-	-	●
	Inhoud :					
F52	- PROFESSIONAL dakdrager (wegvalcode X80 beschikbaar)					
P48	- PROFESSIONAL spatschermen achteraan					
RG7	- 20" 5-dubbelspaaks lichtmetalen AMG-velgen, zwart/zilver					
VG0	- Rubber vloermatten					
A22	- AMG ACTIVE RIDE CONTROL ophanging					
	Niet beschikbaar in combinatie met PT3/773					
	Prijs in combinatie met X80	4.995,00	**6.043,95**	-	-	●

● Optioneel leverbaar tegen meerprijs ○ Optioneel leverbaar zonder meerprijs **S** Standaard - Niet leverbaar. Afbeeldingen kunnen optionele uitrusting bevatten. Prijs excl. BPM.

CODE	OMSCHRIJVING	Prijs in € excl. BTW	Prijs in € incl. BTW	G 450 d	G 500	Mercedes-AMG G 63
	UITRUSTINGSPAKKETEN					
PK1	**Comfortpakket**	1.580,00	**1.911,80**	●	●	●
	Inhoud :					
231	- Afstandsbediening voor garagepoort					
311	- Gekoelde/verwarmde bekerhouder					
889	- KEYLESS-GO					
897	- Draadloos oplaadsysteem voor smartphone vooraan					
	Niet beschikbaar in combinatie met P02					
PK2	**Pakket actieve multicontourzetels Plus**	3.245,00	**3.926,45**	●	●	●
	Enkel beschikbaar in combinatie met P76/P77					
	Prijs in combinatie met P77	0,00	**0,00**	○	○	○
PW1	**Warmtecomfortpakket**	1.450,00	**1.754,50**	●	●	●
	Inhoud :					
597	- Verwarmde voorruit					
443	- Verwarmd stuurwiel					
906	- Verwarmde armsteunen vooraan					
	Niet beschikbaar in combinatie met P02					
VLI	**MANUFAKTUR volledig lederpakket**	16.000,00	**19.360,00**	●	●	●
	Enkel beschikbaar in combinatie met P77+V36					
	Niet beschikbaar in combinatie met 801A/825A/P02					

● Optioneel leverbaar tegen meerprijs ○ Optioneel leverbaar zonder meerprijs **S** Standaard - Niet leverbaar. Afbeeldingen kunnen optionele uitrusting bevatten. Prijs excl. BPM.

CODE	OMSCHRIJVING	Prijs in € excl. BTW	Prijs in € incl. BTW	G 450 d	G 500	Mercedes-AMG G 63
	OPTIES					
	Exterieur					
T80	**Zijdelingse treeplanken in roestvrij staal**	0,00	**0,00**	○	○	S
	Enkel beschikbaar in combinatie met P23/P31					
	Niet beschikbaar in combinatie met P02/P03					
F52	**PROFESSIONAL dakdrager**	5.000,00	**6.050,00**	●	●	-
	Enkel beschikbaar in combinatie met P03/TP2					
	Niet beschikbaar in combinatie met P02/P23/P31/PT3					
	Prijs in combinatie met TP2	0,00	**0,00**	-	-	○
RD3	**PROFESSIONAL reservewielhouder**	3.450,00	**4.174,50**	●	●	●
	Enkel beschikbaar in combinatie met P03+RS1+479/TP2					
	Niet beschikbaar in combinatie met P02/P23/P31/RS3					
P48	**PROFESSIONAL spatschermen achteraan**	50,00	**60,50**	●	●	●
	Prijs in combinatie met P03/TP2	0,00	**0,00**	○	○	○
6U6	**AMG tankdop in chroom**	100,00	**121,00**	-	-	●

● Optioneel leverbaar tegen meerprijs ○ Optioneel leverbaar zonder meerprijs **S** Standaard - Niet leverbaar. Afbeeldingen kunnen optionele uitrusting bevatten. Prijs excl. BPM.

CODE	OMSCHRIJVING	Prijs in € excl. BTW	Prijs in € incl. BTW	G 450 d	G 500	Mercedes-AMG G 63
	OPTIES					
	MANUFAKTUR exterieur					
CK4	**MANUFAKTUR bumpers en wielkastverbreders obsidiaanzwart**	680,00	**822,80**	●	●	●
	Enkel beschikbaar in combinatie met P55/P56/773 en metaalkleuren					
	Niet beschikbaar in combinatie met P02/197U en magno kleuren					
CK9	**MANUFAKTUR bumpers en wielkastverbreders nachtzwart magno**	680,00	**822,80**	●	●	●
	Enkel beschikbaar in combinatie met P55/P56/773 en magno kleuren					
	Niet beschikbaar in combinatie met P02/056U en metaalkleuren					
F85	**MANUFAKTUR dak obsidiaanzwart**	1.650,00	**1.996,50**	●	●	●
	Enkel beschikbaar in combinatie met P55/P56/773 en metaalkleuren					
	Niet beschikbaar in combinatie met P02/197U en magno kleuren					
F86	**MANUFAKTUR dak nachtzwart magno**	1.650,00	**1.996,50**	●	●	●
	Enkel beschikbaar in combinatie met P55/P56/773 en magno kleuren					
	Niet beschikbaar in combinatie met P02/056U en metaalkleuren					
F88	**MANUFAKTUR dak poolwit**	1.650,00	**1.996,50**	●	●	●
	Niet beschikbaar in combinatie met 149U/885U en magno kleuren					
RR1	**MANUFAKTUR reservewielhouder in voertuigkleur**	1.080,00	**1.306,80**	●	●	●
	Enkel beschikbaar in combinatie met P23/P31					
	Niet beschikbaar in combinatie met P02/P03 of P55/P56+056U/197U					
	Prijs in combinatie met P55/P56	460,00	**556,60**	●	●	●

● Optioneel leverbaar tegen meerprijs ○ Optioneel leverbaar zonder meerprijs **S** Standaard - Niet leverbaar. Afbeeldingen kunnen optionele uitrusting bevatten. Prijs excl. BPM.

CODE	OMSCHRIJVING	Prijs in € excl. BTW	Prijs in € incl. BTW	G 450 d	G 500	Mercedes-AMG G 63
	OPTIES					
GK0	**MANUFAKTUR Logopakket** *Enkel beschikbaar in combinatie met PT1* *Niet beschikbaar in combinatie met P02/P55/P56/773*	650,00	**786,50**	●	●	●
GK2	**MANUFAKTUR Logopakket zwart** *Enkel beschikbaar in combinatie met PT1+P55/P56/773* *Niet beschikbaar in combinatie met P02*	700,00	**847,00**	●	●	●
HK1	**MANUFAKTUR Schöckl Designpakket** *Niet beschikbaar in combinatie met P02/P03*	850,00	**1.028,50**	●	●	-
T81	**MANUFAKTUR zijdelingse treeplanken in zwart** *Enkel beschikbaar in combinatie met CK0+P56/773*	850,00	**1.028,50**	-	-	●
T86	**MANUFAKTUR zijdelingse treeplanken in zwart** *Enkel beschikbaar in combinatie met P55* *Niet beschikbaar in combinatie met P02/P03*	700,00	**847,00**	●	●	-

● Optioneel leverbaar tegen meerprijs ○ Optioneel leverbaar zonder meerprijs **S** Standaard - Niet leverbaar. Afbeeldingen kunnen optionele uitrusting bevatten. Prijs excl. BPM.

CODE	OMSCHRIJVING	Prijs in € excl. BTW	Prijs in € incl. BTW	G 450 d	G 500	Mercedes-AMG G 63
	OPTIES					
	MANUFAKTUR interieur					
V36	**MANUFAKTUR handgreep in leder** *Enkel beschikbaar in combinatie met P76/P77*	550,00	**665,50**	●	●	●
VV3	**MANUFAKTUR kofferbodem in kersenhout** *Niet beschikbaar in combinatie met P02*	2.400,00	**2.904,00**	●	●	●
ZI3	**MANUFAKTUR dashboard in tweekleurig nappaleder** *Enkel beschikbaar in combinatie met P77+92xA/93xA/95xA/96xA*	600,00	**726,00**	●	●	●
ZL3	**MANUFAKTUR multifunctioneel stuurwiel in tweekleurig nappaleder** *Enkel beschikbaar in combinatie met specifieke MANUFAKTUR binnenbekledingen* *Niet beschikbaar in combinatie met P02/L5C*	800,00	**968,00**	●	●	-
S39	**MANUFAKTUR veiligheidsgordels rood** *Enkel beschikbaar in combinatie met P76/P77* *Niet beschikbaar in combinatie met P75/917A/927A/937A/957A/967A*	400,00	**484,00**	●	●	●
S44	**MANUFAKTUR veiligheidsgordels macchiatobeige** *Enkel beschikbaar in combinatie met P76/P77*	400,00	**484,00**	●	●	●
S46	**MANUFAKTUR veiligheidsgordels zilver** *Enkel beschikbaar in combinatie met P76/P77*	400,00	**484,00**	●	●	●
S47	**MANUFAKTUR veiligheidsgordels geel** *Enkel beschikbaar in combinatie met P76/P77*	400,00	**484,00**	-	-	●

● Optioneel leverbaar tegen meerprijs ○ Optioneel leverbaar zonder meerprijs **S** Standaard - Niet leverbaar. Afbeeldingen kunnen optionele uitrusting bevatten. Prijs excl. BPM.

CODE	OMSCHRIJVING	Prijs in € excl. BTW	Prijs in € incl. BTW	G 450 d	G 500	Mercedes-AMG G 63
	OPTIES					
	Telematica					
21U	**Dashcam**	200,00	**242,00**	●	●	●
553	**Aanhangwagenassistent**	350,00	**423,50**	●	●	●
810	**Burmester 3D Surround Sound systeem**	1.750,00	**2.117,50**	●	●	-
	Enkel beschikbaar in combinatie met 414			-	-	S
	Niet beschikbaar in combinatie met P02					
	Prijs in combinatie met P76/P77	0,00	**0,00**	○	○	-
854	**MBUX High-End Rear Seat Entertainment systeem**	3.390,00	**4.101,90**	●	●	●
	Niet beschikbaar in combinatie met P02					
518	**Kabelset voor media interface**	50,00	**60,50**	●	●	●
P82	**Voertuigbescherming GUARD 360° Plus**	620,00	**750,20**	●	●	-
	Niet beschikbaar in combinatie met P02	0,00	**0,00**	-	-	S
	Prijs in combinatie met P23/P31	0,00	**0,00**	○	○	-

● Optioneel leverbaar tegen meerprijs ○ Optioneel leverbaar zonder meerprijs **S** Standaard - Niet leverbaar. Afbeeldingen kunnen optionele uitrusting bevatten. Prijs excl. BPM.

CODE	OMSCHRIJVING	Prijs in € excl. BTW	Prijs in € incl. BTW	G 450 d	G 500	Mercedes-AMG G 63
	OPTIES					
	Techniek & veiligheid					
642	**MULTIBEAM LED**	1.150,00	**1.391,50**	●	●	-
	Prijs in combinatie met P23/P31	0,00	**0,00**	○	○	S
A22	**AMG ACTIVE RIDE CONTROL ophanging**	3.800,00	**4.598,00**	-	-	●
	Prijs in combinatie met PT3/TP2	0,00	**0,00**	-	-	○
BS2	**AMG remklauwen in rood**	680,00	**822,80**	-	-	●
	Prijs in combinatie met PT3	0,00	**0,00**	-	-	○
BS5	**AMG remklauwen in zwart**	680,00	**822,80**	-	-	●
CK0	**AMG sportuitlaat in zwart**	0,00	**0,00**	-	-	○
	Enkel beschikbaar in combinatie met T81+P56/773					
B63	**Sportief motorgeluid**	450,00	**544,50**	-	●	-
A21	**ACTIVE CURVE Systeem**	3.800,00	**4.598,00**	-	●	-
	Interieur & comfort					
228	**Voorverwarmingsinstallatie**	1.370,00	**1.657,70**	●	●	●
	Niet beschikbaar in combinatie met P02					
VG0	**Rubber vloermatten**	285,00	**344,85**	●	●	●
	Niet beschikbaar in combinatie met P02					
	Prijs in combinatie met TP2	0,00	**0,00**	-	-	○
FL0	**Scheidingsnet voor de kofferruimte**	150,00	**181,50**	●	●	●
HA1	**Frisseluchtpakket**	200,00	**242,00**	●	●	●
	Prijs in combinatie met PK2	0,00	**0,00**	○	○	○

● Optioneel leverbaar tegen meerprijs ○ Optioneel leverbaar zonder meerprijs **S** Standaard - Niet leverbaar. Afbeeldingen kunnen optionele uitrusting bevatten. Prijs excl. BPM.

TECHNISCHE GEGEVENS.

TECHNISCHE GEGEVENS	Mercedes-Benz G 450 d	Mercedes-Benz G 500	Mercedes-AMG G 63
BAUMUSTER	465.310	465.211	465.250
VERSNELLINGSBAK	9G-TRONIC	9G-TRONIC	AMG SPEEDSHIFT 9G-TCT
AANDRIJVING	4x4	4x4	4x4
MOTOR			
Cilinderaantal/-opstelling	L6	L6	V8
Cilinderinhoud (cm3)	2.989	2.999	3.982
Max. vermogen (kW/pk)	270/367	330/449	430/585
Max. vermogen (t/min)	4.000	5.500 - 6.100	6.000
Max. koppel (Nm)	750	600	850
Max. koppel (t/min)	1.350 - 2.800	2.200 - 5.000	2.500 - 3.500
ELEKTROMOTOR			
Max. vermogen (piek elektrisch) (kW/pk)	15/20	17/23	15/20
Max. koppel (elektrisch) (Nm)	200	205	200
Max. vermogen (gecombineerd) (kW/pk)	-	-	-
Max. koppel (gecombineerd) (Nm)	-	-	-
PRESTATIES			
Topsnelheid (km/h)	210	210	220 (240)
Accelaratie 0-100 km/h (sec.)	5,8	5,4	4,4 (4,3)
BRANDSTOFVERBRUIK/EMISSIE			
Brandstof	Diesel	Benzine	Benzine
Tankinhoud/reserve (l)	100/12	100/12	100/12
Verbruik gecombineerd WLTP (l/100 km)	8,7 - 9,9	10,9 - 12,2	14,7 - 15,6
CO2-emissie gecombineerd WLTP (g/km)	228 - 260	249 - 279	335 - 356
Accucapaciteit (kW/h)	-	-	-
Gecombineerd elektrisch verbruik WLTP (kWh/km)	-	-	-
Elektrische actieradius (km) [EAER]	-	-	-
Emissieklasse	Euro 6e-bis	Euro 6e-bis	Euro 6e-bis
GEWICHT/LAADVERMOGEN			
Leeggewicht/laadvermogen (kg)	2.525/575	2.385/715	2.540/560
Max. dakbelasting (kg)	150	150	150
Max. aanhangw.gewicht ongeremd/geremd [bij 12%] (kg)	750/3.500	750/3.500	750/3.500
Bagageruimtevolume (l)	640 / 2.010	640 / 2.010	640 / 2.010

AFMETINGEN MERCEDES-BENZ G-Klasse

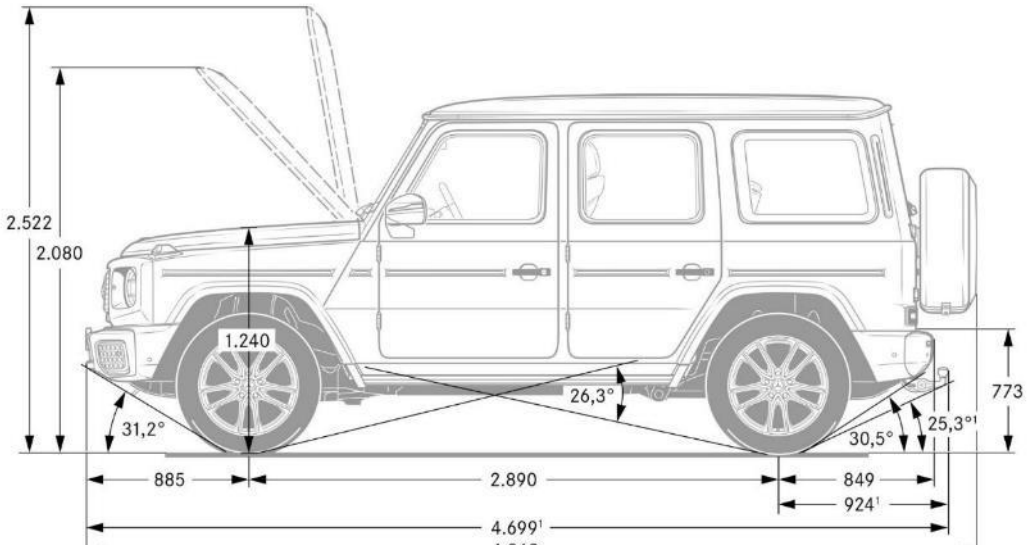

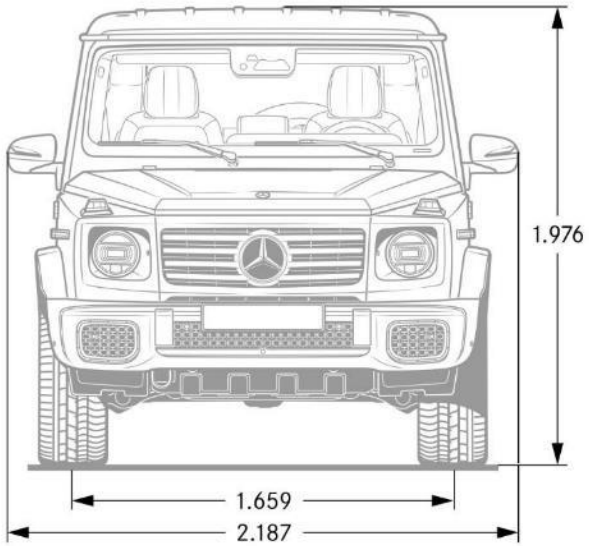

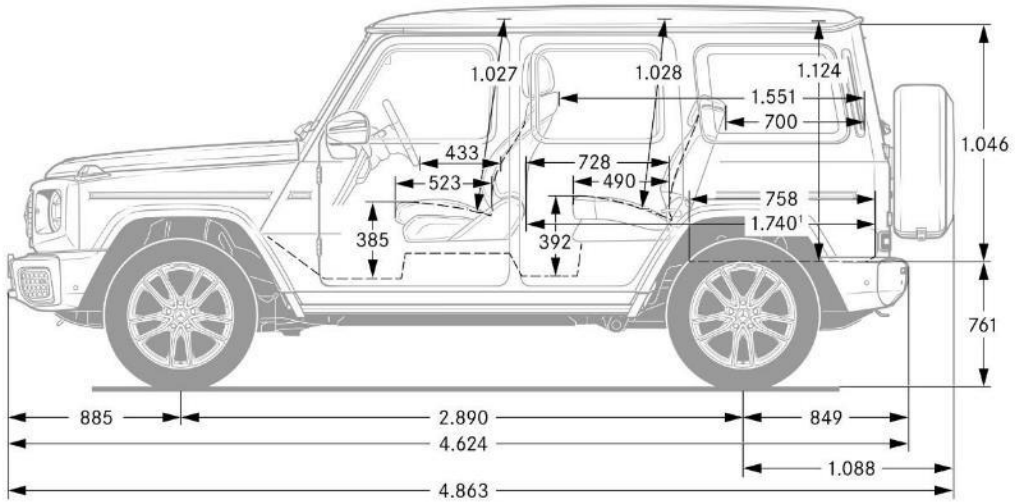

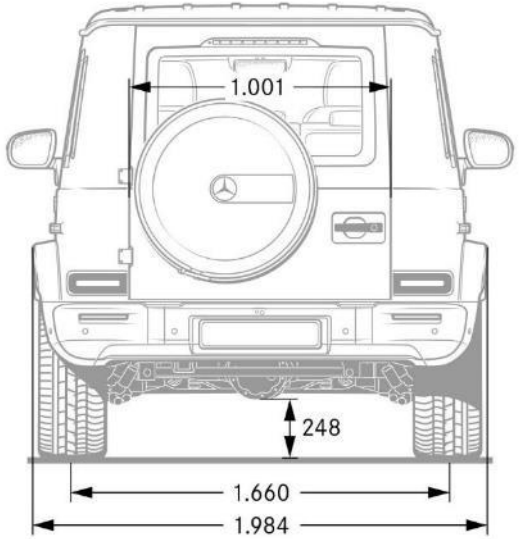

BIJLAGE.

Bijlage.

Alle vermelde bedragen zijn in Euro (€). Het BTW-tarief bedraagt 21%.

1) Vermogen en koppel
Opgaven voor vermogen en koppel volgens Verordening (EU) 715/2007 in de laatst geldende versie.

2) Verbruikswaarden, CO2-emissies, actieradius
Verbruikswaarden en CO2-emissies volgens wettelijke voorschriften (Verordeningen (EU) 715/2007 en (EU) 2017/1153) in de laatst geldende versies.
Het elektriciteitsverbruik werd bepaald op basis van VO 683/2008/EC. De vermelde WLTP-waarden voor het gecombineerde brandstofverbruik en de CO_2-uitstoot zijn gemeten volgens de nieuwe WLTP-testmethodiek (Worldwide harmonized Light vehicles Test Procedure) voor een voertuig in de basisuitrusting zonder opties bij standaard wielen en banden. De opgaven hebben dus geen betrekking op een specifiek voertuig. Ze zijn slechts bedoeld ter vergelijking van de verschillende voertuigtypen. De testmethode heeft ook niet tot doel het praktijkverbruik nauwkeurig weer te geven. Het praktijkverbruik kan daarom afwijken. Het daadwerkelijk praktijkverbruik van uw auto hangt bijvoorbeeld ook sterk af van uw rijgedrag. Wij adviseren daarom 'Het Nieuwe Rijden'. Zie ook www.hetnieuwerijden.nl voor handige tips om zuiniger te rijden.

Dit betreft de theoretische actieradius volgens de WLTP-testcyclus. Opgelet, de actieradius en het energieverbruik worden onder meer beïnvloed door de voertuigconfiguratie, bandenkeuze en bandenspanning, belading, het rijgedrag en omgevings- en klimaatfactoren zoals de buitentemperatuur en de verkeerssituatie.

3) 5) BPM en BPM-heffing op opties
Raadpleeg de BPM-tabel voor eventuele extra BPM heffing op CO2-uitstoot bij optionele wielkeuze en eventueel gewenste extra opties. Optionele uitrustingen kunnen van invloed zijn op het verbruik, de CO2-uitstoot en het uiteindelijke BPM bedrag. Na het ingeven van het juiste type, de uitvoering en de gewenste opties in onze voertuigconfigurator op www.mercedes-benz.nl/passengercars/configurator worden de correcte consumentenadviesprijs incl. BPM, CO_2-uitstoot en verbruikscijfers getoond. Verdere informatie met betrekking tot de nieuwe WLTP meetmethodiek treft u aan op www.mercedes-benz.nl/wltp

Voor meer informatie verwijzen wij u naar uw Mercedes-Benz dealer of onze website www.mercedes-benz.nl Deze prijslijst is een nationale uitgave van Mercedes-Benz Nederland B.V. De getoonde afbeeldingen kunnen afwijken. Prijzen gelden per modeljaar X26. 01/10/2026. Onder voorbehoud van wijzigingen, schrijf- en drukfouten, modeljaarwijzigingen en tussentijdse aanpassingen van CO2-emissies.

Bijlage.

Alle vermelde bedragen zijn in Euro (€). Het BTW-tarief bedraagt 21%.

4) Consumentenadviesprijs
De consumentenadviesprijs is inclusief geadviseerde kosten rijklaar maken en bijkomende kosten (€ 1.500,- incl. BTW) zoals o.a. transportkosten, afleverinspectie, wassen/poetsen, kentekenplaten, volle tank brandstof en/of minimaal 80% opgeladen accu, mattenset, vier MB veiligheidsvesten, eventuele flacon MB-olie (1 liter), eventuele flacon AdBlue® indien van toepassing (1,89 liter), recyclingbijdrage auto (€ 22,50 incl. BTW), leges kenteken (€ 50,00 BTW-vrij), leges kenteken registratie (€ 13,10 BTW-vrij) en recyclingbijdrage lithium-ion accu (€ 5,00- incl. BTW).

Uw Mercedes-Benz dealer kan u bij bestelling verzoeken om een aanbetaling van 15% van de consumentenprijs.

Voor meer informatie verwijzen wij u naar uw Mercedes-Benz dealer of onze website www.mercedes-benz.nl. Deze prijslijst is een nationale uitgave van Mercedes-Benz Nederland B.V.
De getoonde afbeeldingen kunnen afwijken. Prijzen gelden per modeljaar X26. 01/10/2026. Onder voorbehoud van wijzigingen, schrijf- en drukfouten, modeljaarwijzigingen en tussentijdse aanpassingen van CO2-emissies.

Symbolen:

- S standaarduitrusting
- ● optionele uitrusting met meerprijs
- ○ optionele uitrusting zonder meerprijs
- - niet beschikbaar

Mercedes-Benz