MONTAGEANLEITUNG
MOUNTING INSTRUCTIONS
MONTÁŽNÍ NÁVOD
NOTICE DE MONTAGE
ISTRUZIONI DI MONTAGGIO
MONTAGEAANWIJZING
MONTÁŽNY NÁVOD
NAVODILA ZA MONTAŽO

ID108/441: Version 3, 13.05.2015
http://www.ekey.net/downloads

801849

1x 1x 1x 1x 1x 2x

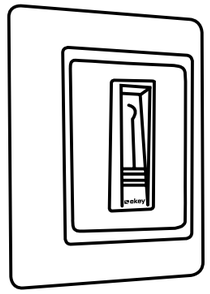

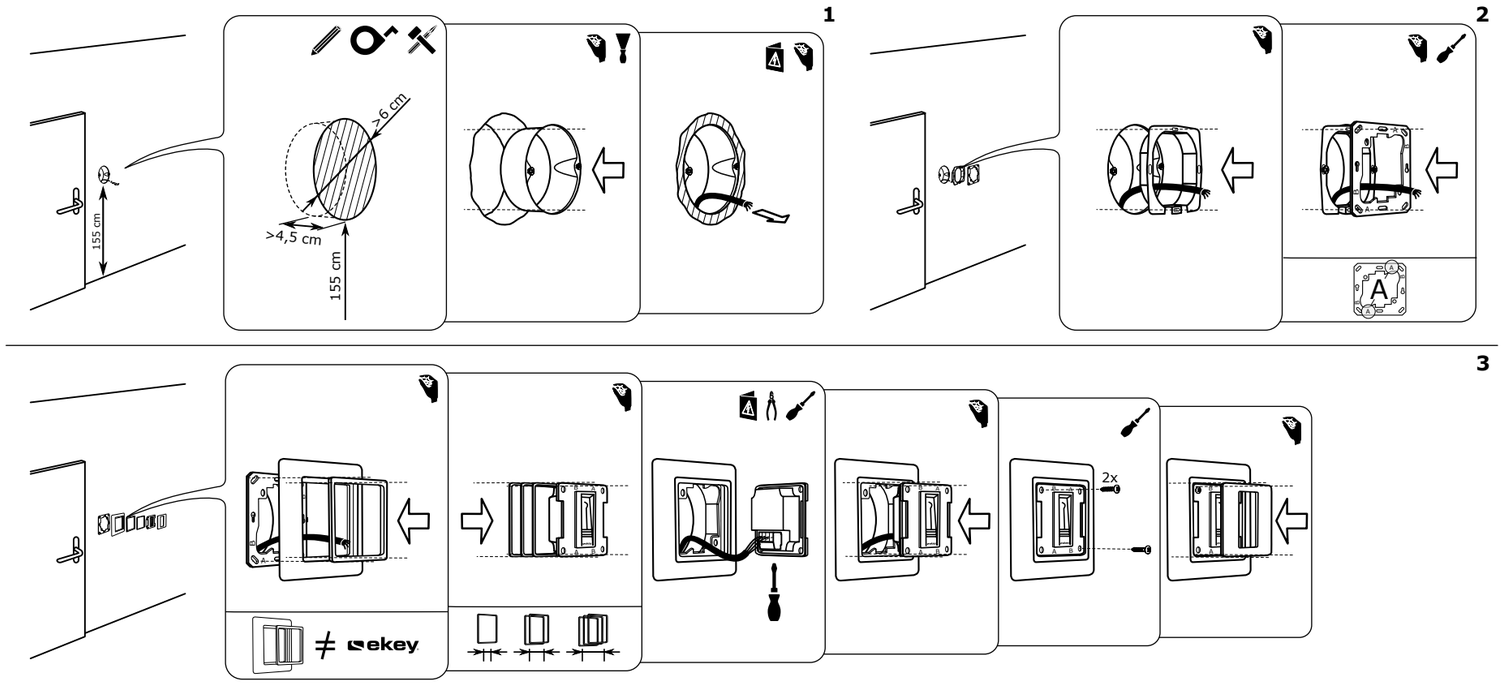

1x 1x 3x 3x 1x

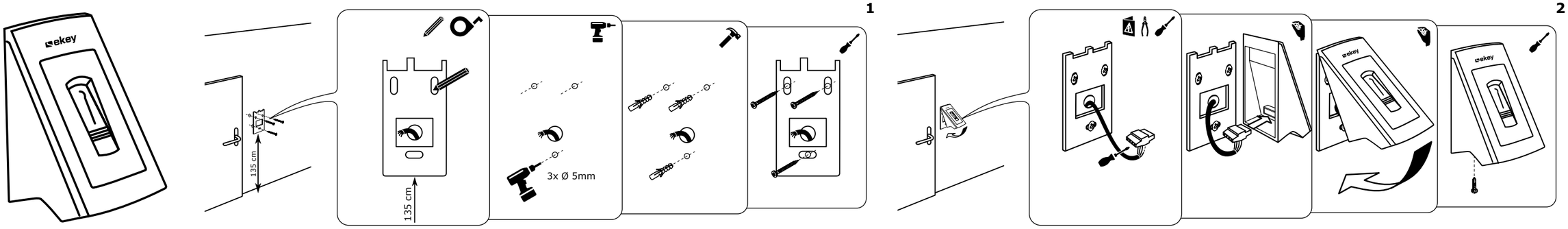

1x 1x 1x 1x

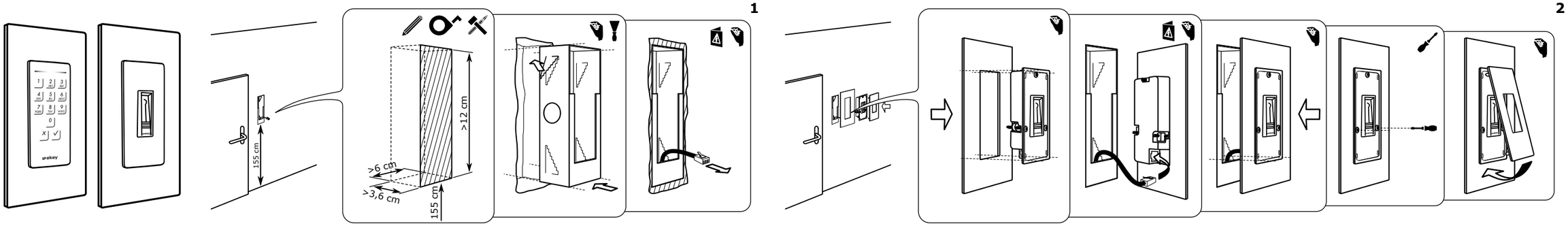

MONTAGEANLEITUNG
MOUNTING INSTRUCTIONS
MONTÁŽNÍ NÁVOD
NOTICE DE MONTAGE
ISTRUZIONI DI MONTAGGIO
MONTAGEAANWIJZING
MONTÁŽNY NÁVOD
NAVODILA ZA MONTAŽO

ID108/441: Version 3, 13.05.2015
http://www.ekey.net/downloads

1x

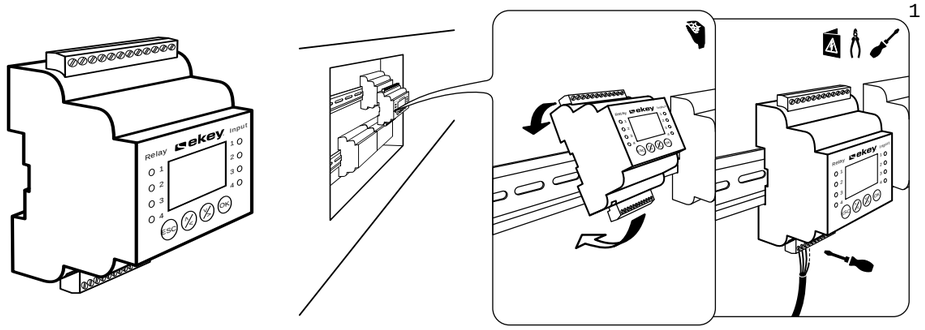

1x

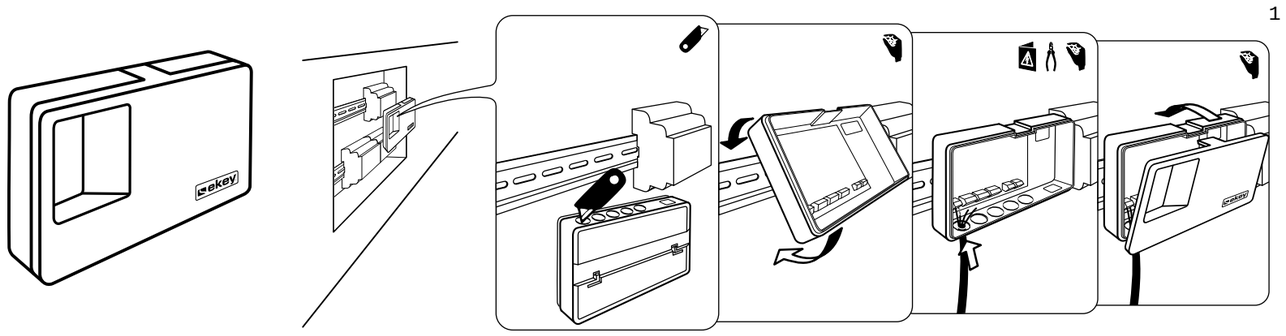

1x

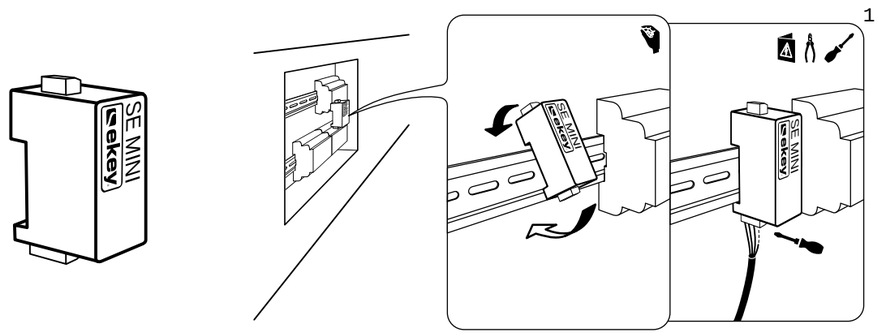

1x 1x 2x 2x

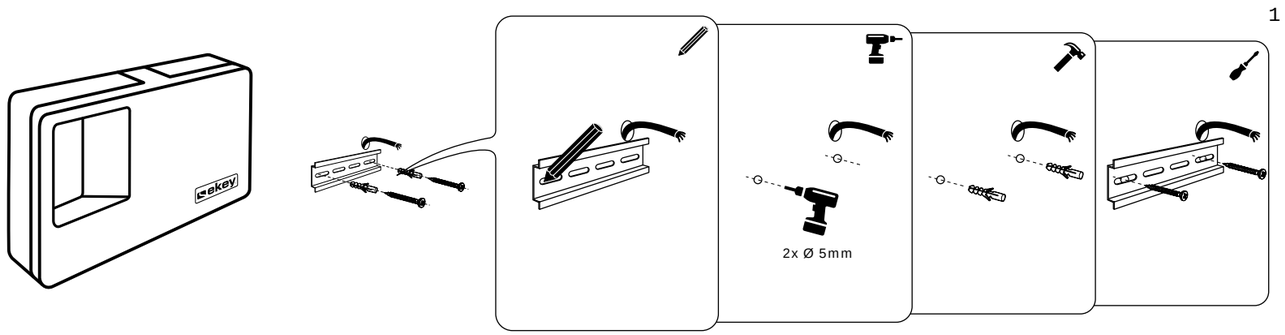

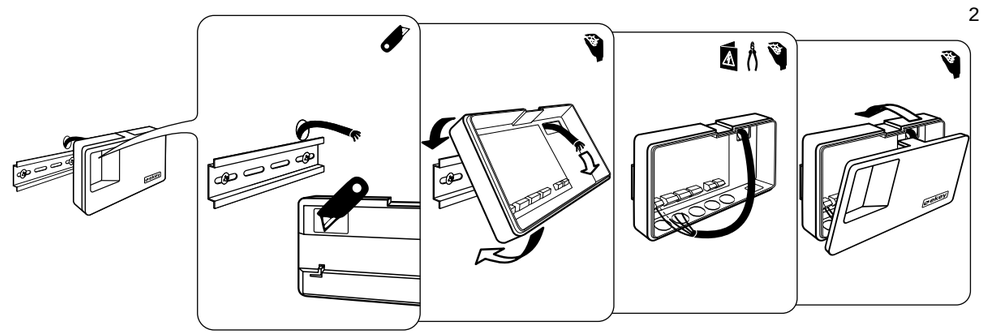
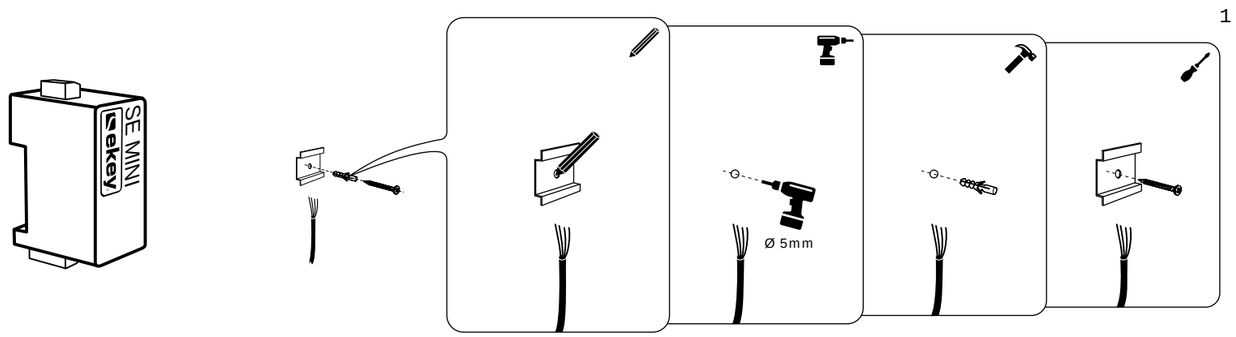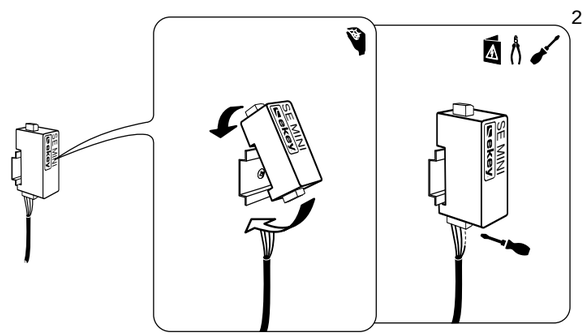
1x 1x 2x 2x