Bakwagen

- McAlu Pro
- McAlu Comfort
- Classic Wood
- King

WWW.SARIS.NET

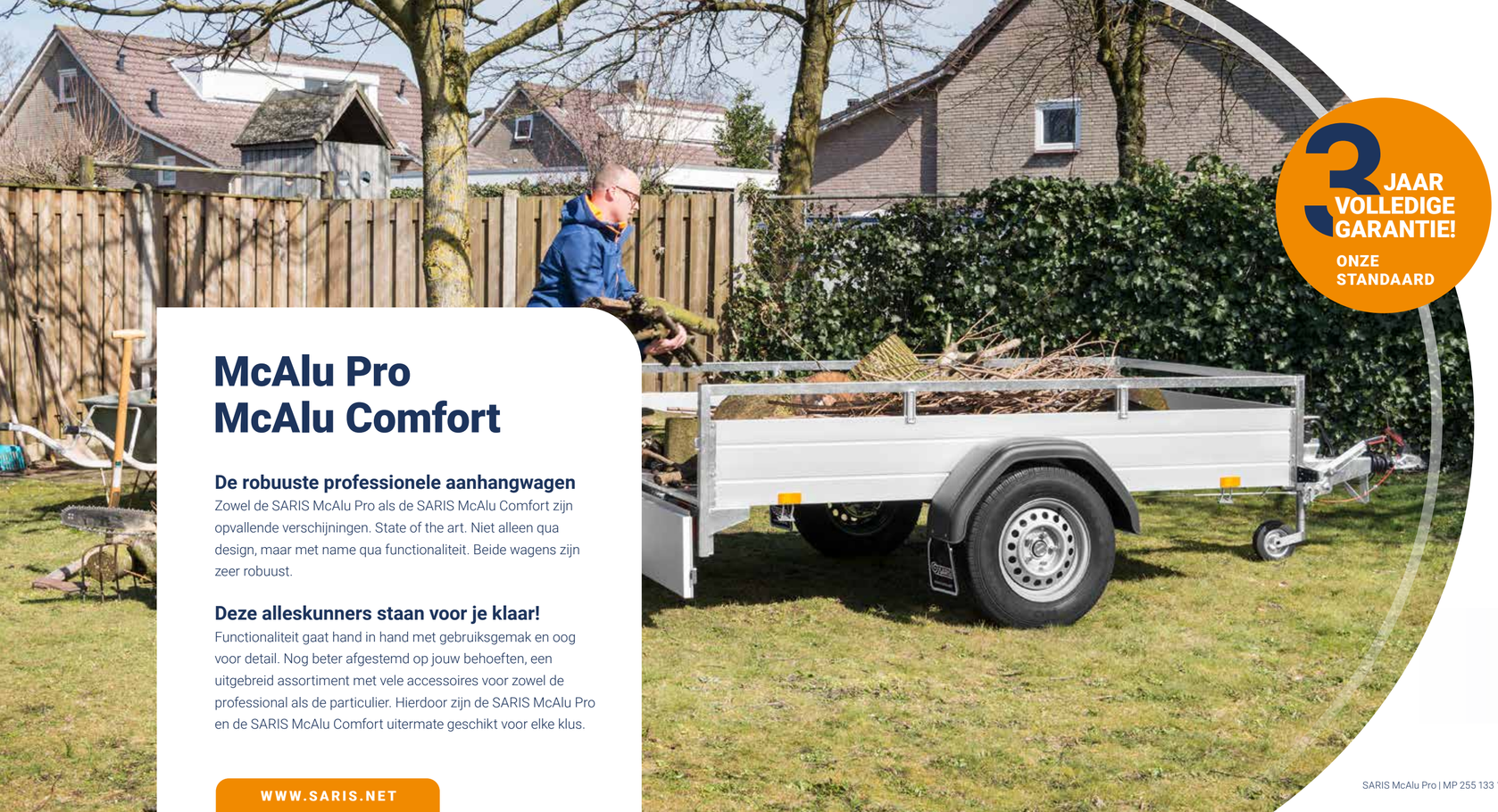

3 JAAR VOLLEDIGE GARANTIE!
ONZE STANDAARD

McAlu Pro McAlu Comfort

De robuuste professionele aanhangwagen

Zowel de SARIS McAlu Pro als de SARIS McAlu Comfort zijn opvallende verschijningen. State of the art. Niet alleen qua design, maar met name qua functionaliteit. Beide wagens zijn zeer robuust.

Deze alleskunners staan voor je klaar!

Functionaliteit gaat hand in hand met gebruiksgemak en oog voor detail. Nog beter afgestemd op jouw behoeften, een uitgebreid assortiment met vele accessoires voor zowel de professional als de particulier. Hierdoor zijn de SARIS McAlu Pro en de SARIS McAlu Comfort uitermate geschikt voor elke klus.

WWW.SARIS.NET

SARIS McAlu Pro | MP 255 133 1350 1

Dit maakt de SARIS McAlu Pro en de SARIS McAlu Comfort uniek:

- Optimale laadruimte door in bordprofiel verborgen bindpunten
- Bordprofiel Pro hoogte 30 cm, inclusief reling 43 cm
- Bordprofiel Comfort hoogte 35 cm, geen reling
- Easy cleaning door slim bordprofiel
- De robuuste professionele aanhangwagen
- Makkelijk vervangbaar onderstel
- Hoogwaardige materialen
- Multifunctioneel door de vele accessoires
- Accessoires zijn eenvoudig te monteren
- Ongeremde aanhangers uit te breiden naar kippend**
- Makkelijk verplaatsbare optionele touwhaken in het zijbordprofiel

SARIS McAlu Comfort | MC 205 133 1350 1

	Bruikbare lengte	Bruikbare breedte	Bruikbare hoogte	Gewicht
PRO	**Min 205 cm - Max 305 cm**	**Min 113 cm - Max 153 cm**	**30 cm bord, 43 cm incl. reling**	**Min 750 kg - Max 2700 kg**
COMFORT	**Min 205 cm - Max 255 cm**	**Min 113 cm - Max 133 cm**	**35 cm bord**	**Min 750 kg - Max 1350 kg**

** Niet van toepassing op McAlu Comfort

WORKS FOR YOU

De SARIS McAlu Pro is standaard uitgerust met:

1. Reling
2. Aluminium borden
3. Thermisch verzinkte componenten
4. Bindpunten 400 daN
5. Volledig ondersteunde vloer
6. Watervaste vloerplaat van Fins berkenhout
7. In frame opgesloten vloer
8. Uitneembaar achterbord
9. Touwhaken
10. Geborgde spansluitingen
11. Neuswiel bij geremde aanhangwagen

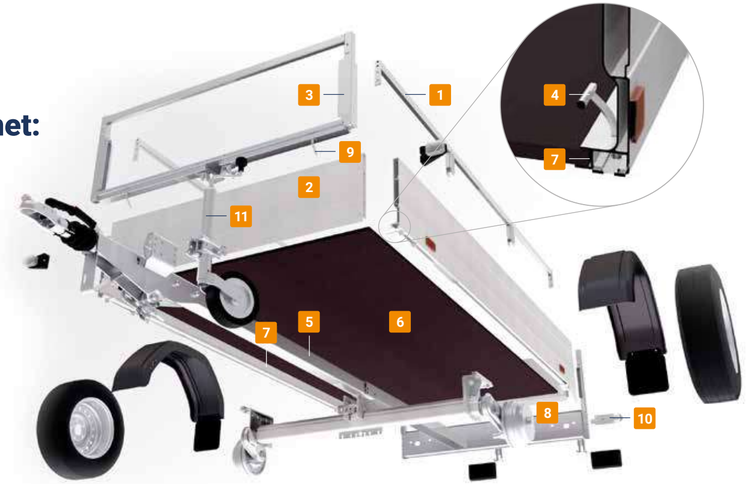

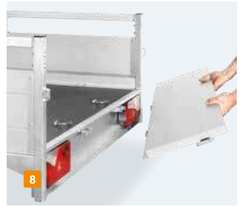

Kies de SARIS McAlu Pro die bij je past!

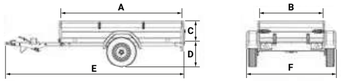

SARIS McAlu Pro | MP 205 133 750 1

SARIS McAlu Pro | MP 305 153 2700 2

Technische gegevens	MP 205 113 750 1	MP 205 113 1000 1	MP 205 133 750 1	MP 205 133 1350 1	MP 255 133 750 1	MP 255 133 1350 1	MP 255 153 1500 1	MP 305 153 1500 1	MP 305 153 2000 2	MP 305 153 2700 2
Lengte (A) (cm)	205	205	205	205	255	255	255	305	305	305
Breedte (B) (cm)	113	113	133	133	133	133	153	153	153	153
Hoogte bordwand (cm)	30	30	30	30	30	30	30	30	30	30
Hoogte bordwand incl. reling (C) (cm)	43	43	43	43	43	43	43	43	43	43
Laadvloerhoogte (D) (cm)	51	52	51	52	51	52	52	52	51	54
Totale lengte (E) (cm)	313	325	313	325	363	375	386	436	436	440
Totale breedte (F) (cm)	163	163	183	183	183	187	207	207	203	203
Totaalgewicht (kg)*	750	1000	750	1350	750	1350	1500	1500	2000	2700
Eigengewicht (kg)	155	195	165	220	180	235	285	305	365	400
Laadvermogen (kg)	595	805	585	1130	570	1115	1215	1195	1635	2300
Bandenmaat (inch)	13	13	13	14	13	14	14	14	13	14
Enkel- / Tandemas	Enkel	Enkel	Enkel	Enkel	Enkel	Enkel	Enkel	Enkel	Tandem	Tandem
T-dissel of V-dissel	T	T	T	T	T	T	V	V	V	V
Geremd / Ongeremd	Ongeremd	Geremd	Ongeremd	Geremd	Ongeremd	Geremd	Geremd	Geremd	Geremd	Geremd
Kippend	Optioneel	Nee	Optioneel	Nee	Optioneel	Nee	Nee	Nee	Nee	Nee
Oprijplaten	Nee	Nee	Nee	Nee	Nee	Nee	Optioneel	Optioneel	Optioneel	Optioneel

* Tevens af te waarderen naar een lager totaalgewicht.

De SARIS McAlu Comfort is standaard uitgerust met:

1. Aluminium borden
2. Thermisch verzinkte componenten
3. Bindpunten 400 daN
4. Volledig ondersteunde vloer
5. Watervaste vloerplaat van Fins berkenhout
6. In frame opgesloten vloer
7. Geborgde spansluitingen
8. Neuswiel bij geremde aanhangwagen
9. Geïntegreerde rail voor S-Haak

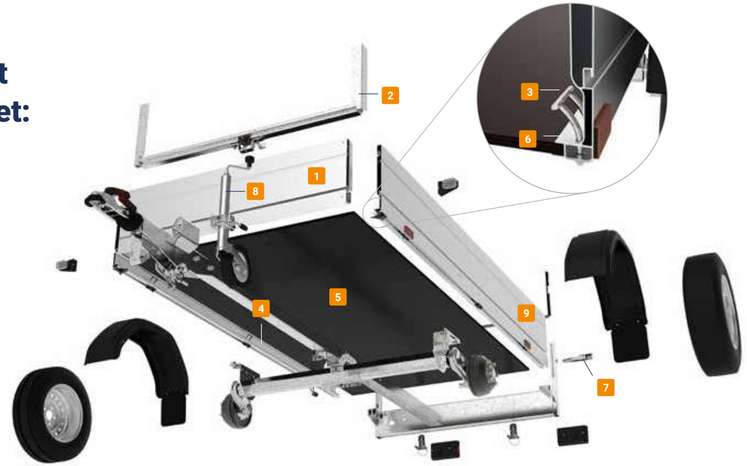

Kies de SARIS McAlu Comfort die bij je past!

SARIS McAlu Comfort | MC 205 133 1350 1

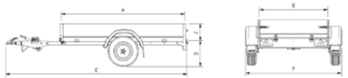

SARIS McAlu Comfort | MC 205 133 750 1

Technische gegevens	MC 205 113 750 1	MC 205 113 1000 1	MC 205 133 750 1	MC 205 133 1350 1	MC 255 133 750 1	MC 255 133 1350 1
Lengte (A) (cm)	205	205	205	205	255	255
Breedte (B) (cm)	113	113	133	133	133	133
Hoogte bordwand (C) (cm)	35	35	35	35	35	35
Laadvloerhoogte (D) (cm)	51	52	51	52	51	52
Totale lengte (E) (cm)	313	325	313	325	363	375
Totale breedte (F) (cm)	163	163	183	183	183	183
Totaalgewicht (kg)*	750	1000	750	1350	750	1350
Eigengewicht (kg)	142	184	151	207	165	222
Laadvermogen (kg)	608	816	599	1143	585	1128
Bandenmaat (inch)	13	13	13	14	13	14
Enkel- / Tandemas	Enkel	Enkel	Enkel	Enkel	Enkel	Enkel
T-dissel of V-dissel	T	T	T	T	T	T
Geremd / Ongeremd	Ongeremd	Geremd	Ongeremd	Geremd	Ongeremd	Geremd

* Tevens af te waarderen naar een lager totaalgewicht.

Opties*

1. Scharnierend voorbord (niet i.c.m. kippend)**
2. Kippend bij ongeremde modellen**
3. Gasveren t.b.v. Kippen (i.c.m. kippend)**
4. Oprijklep (i.c.m. kippend) **
5. Schokdempers
6. Voorbereid voor oprijplaten vanaf 153 breedte**
7. Oprijplaten geïntegreerd (1000kg/stuk) vanaf 153 breedte**
8. Black Edition (zwarte borden, zwarte wielen)***

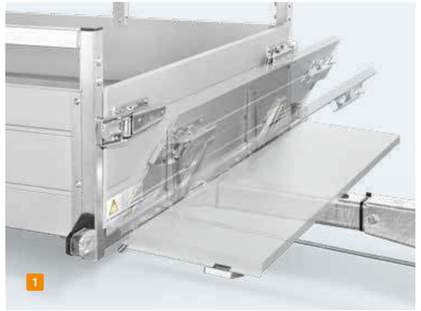

* Opties zijn af fabriek en voor meerdere modellen beschikbaar. Vraag je dealer naar de mogelijkheden.
** Geldt niet voor de McAlu Comfort
*** Alleen voor MP 255 133 1350 1

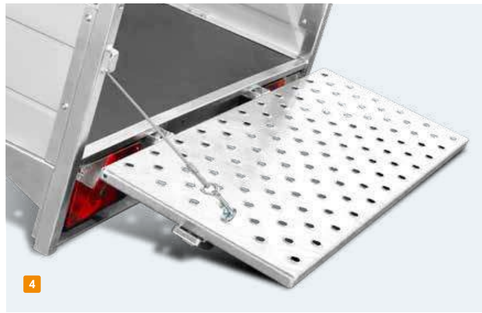

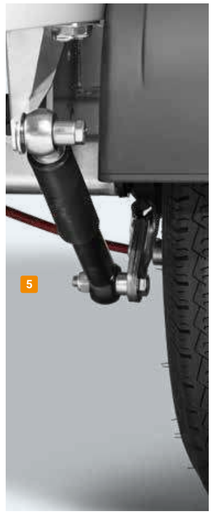

Afgesloten ruimte nodig? Kijk dan ook naar onze bagagewagen, de McAlu Comfort met deksel

Zelf je aanhangwagen samenstellen?
Ga naar www.saris.net

Accessoires*

1. Hoogrek
2. Vlakzeil lichtgrijs
3. Huif lichtgrijs (diverse kleuren mogelijk)
4. Loofrek (50 cm) **
5. Loofreknet (fijne mazen) **
6. Aanhangwagennet (grote mazen)
7. Spanbanden (2 stuks)
8. Touwhaken (4 stuks)
9. Oprijplaten (1000 kg/stuk) **
10. Reservewiel incl. steun
11. Neuswiel incl. klem
12. Uitzetsteunen (set)
13. Anti-diefstalslot

* Accessoires worden los/ongemonteerd meegeleverd en zijn voor meerdere modellen beschikbaar. Vraag je dealer naar de mogelijkheden.
** Geldt niet voor de McAlu Comfort

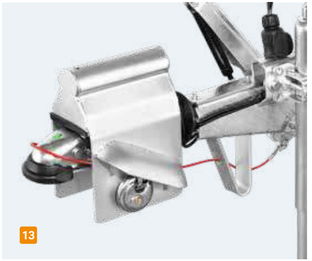

Hoe jouw aanhangwagen in perfecte conditie blijft?
Lees meer over onze Service & Garantie
op www.saris.net

3 JAAR VOLLEDIGE GARANTIE!

ONZE STANDAARD

Classic Wood

Beproefde kwaliteit opnieuw uitgevonden

De houten aanhangwagen van SARIS is een echte klassieker die zich al jaren heeft bewezen. Deze populaire aanhangwagen is nu helemaal vernieuwd. Hiermee voldoet de SARIS Classic Wood aan de verwachtingen van een moderne aanhangwagen zonder te vergeten waar hij vandaan komt.

De ijzersterke gelaste aanhangwagen

De combinatie van volledig gelaste stalen frames en hoogwaardig hout zorgen voor een heavy duty aanhanger met een stoere uitstraling en een enorm lange levensduur. Deze krachtpatser is uitermate geschikt voor zowel professioneel als particulier gebruik.

WWW.SARIS.NET

Dit maakt de SARIS Classic Wood uniek:

- Volledig gelast frame
- Verdekte bindpunten voor vlakke belading
- Robuuste professionele aanhangwagen
- Makkelijk vervangbaar onderstel
- Opgebouwd uit hoogwaardige materialen
- Multifunctioneel door de vele accessoires
- Accessoires zijn eenvoudig te monteren
- Ongeremde aanhangwagen uit te breiden naar kippend

Bruikbare lengte	Bruikbare breedte	Bruikbare hoogte	Gewicht
Min 205 cm - Max 255 cm	**Min 113 cm - Max 133 cm**	**30 cm bord, 43 cm incl. reling**	**Min 750 kg - Max 1350 kg**

WORKS FOR YOU

De SARIS Classic Wood is standaard uitgerust met:

1. Reling
2. UV- bestendig 15 mm houten wanden
3. Gelaste en thermisch verzinkte chassisdelen
4. Bindpunten 400 daN in V-groef
5. Volledig ondersteunde vloer
6. Watervaste antislip vloerplaat van Fins berkenhout
7. Vloer opgesloten in voor- en achterkader
8. Uitneembaar achterbord
9. Touwhaken aan voorzijde en zijkanten
10. Geborgde spansluitingen
11. Neuswiel bij geremde aanhangwagen

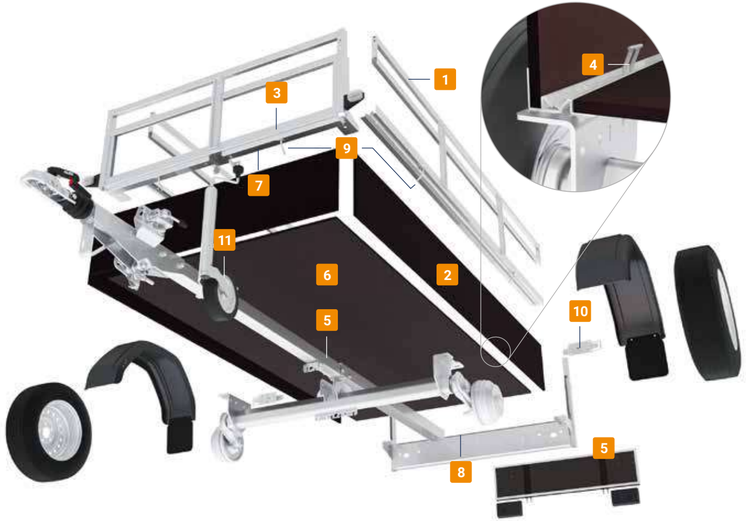

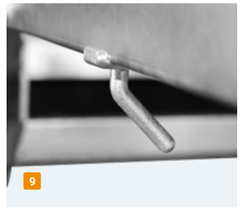

Kies de SARIS Classic Wood die bij je past!

SARIS Classic Wood CW 255 133 750 1

SARIS Classic Wood CW 255 133 1350 1

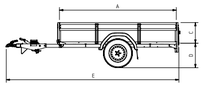

Technische gegevens	CW 205 113 750 1	CW 205 113 1000 1	CW 205 133 750 1	CW 205 133 1350 1	CW 255 133 750 1	CW 255 133 1350 1
Lengte (A) (cm)	205	205	205	205	255	255
Breedte (B) (cm)	113	113	133	133	133	133
Hoogte bordwand (C) (cm)	45	45	45	45	45	45
Laadvloerhoogte (D) (cm)	51	52	51	52	51	52
Totale lengte (E) (cm)	313	325	313	325	363	375
Totale breedte (F) (cm)	163	163	183	187	183	187
Totaalgewicht (kg)*	750	1000	750	1350	750	1350
Eigengewicht (kg)	180	220	190	245	210	265
Laadvermogen (kg)	570	780	560	1105	540	1085
Bandenmaat (inch)	13	13	13	14	13	14
Enkel- / Tandemas	Enkel	Enkel	Enkel	Enkel	Enkel	Enkel
T-dissel of V-dissel	T	T	T	T	T	T
Geremd / ongeremd	Ongeremd	Geremd	Ongeremd	Geremd	Ongeremd	Geremd
Kippend	Optioneel	Nee	Optioneel	Nee	Optioneel	Nee

* Tevens af te waarderen naar een lager totaalgewicht.

Opties*

1. Kippend
2. Gasveren t.b.v. kippend
3. Oprijklep i.c.m. kippend
4. Schokdempers

Accessoires**

1. Hoogrek
2. Vlakzeil lichtgrijs
3. Huif lichtgrijs, ook verkrijgbaar in afwijkende kleuren
4. Loofrek (50 cm)
5. Loofreknet (fijne mazen)
6. Aanhangwagennet (grote mazen)
7. Spanbanden (2 stuks)
8. Reservewiel incl. steun
9. Neuswiel incl. klem
10. Uitzetsteunen (set)
11. Anti-diefstal slot

Zelf je aanhangwagen samenstellen?
Ga naar www.saris.net

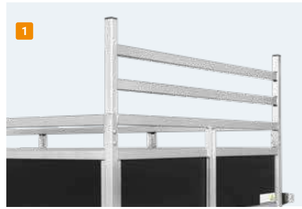

Hoe jouw aanhangwagen in perfecte conditie blijft?
Lees meer over onze Service & Garantie
op www.saris.net

* Opties zijn af fabriek en voor meerdere modellen beschikbaar. Vraag je dealer naar de mogelijkheden.
** Accessoires worden los/ongemonteerd meegeleverd en zijn voor meerdere modellen beschikbaar. Vraag je dealer naar de mogelijkheden.

3 JAAR VOLLEDIGE GARANTIE!

ONZE STANDAARD

Saris King

De aanhangwagen voor alle klussen rond het huis

De SARIS King is verkrijgbaar in twee slimme uitvoeringen: King en de King XL. Welke van de twee je ook kiest, in beide gevallen heb je een veilige alleskunner die werkt voor jou. Door het uitneembare achterbord en de duurzame antislipvloer is de aanhangwagen eenvoudig schoon te houden. En doordat de SARIS King standaard kippend is uitgevoerd, is deze nu nog makkelijker te lossen. Precies de juiste aanhangwagen om elke thuisklus te klaren. Maak je SARIS King nóg completer met een van de vele opties en accessoires. De SARIS King is een bijzonder veelzijdige aanhangwagen. Altijd klaar voor de volgende klus of een ritje naar de camping!

WWW.SARIS.NET

Dit maakt de SARIS King uniek:

- Geprofileerde borden voor extra sterkte
- Extra sterke bodem door doorlopende dissel
- Optimaal laadvermogen door laag eigen gewicht
- Opgebouwd uit hoogwaardige materialen
- Perfecte balans tussen formaat en volume
- Multifunctioneel door de vele accessoires
- Standaard kippend

Bruikbare lengte	Bruikbare breedte	Bruikbare hoogte	Gewicht
Min 206 cm - Max 226 cm	**Min 114 cm - Max 126 cm**	**30 cm**	**Max 750 kg**

WORKS FOR YOU

De SARIS King is standaard uitgerust met:

1. Kippend
2. Bindpunten
3. Geborgde spansluitingen
4. 30 cm hoge stalen bordwanden
5. Uitneembaar achterbord
6. Volledig ondersteunde vloer
7. Watervaste antislip vloerplaat van Fins berkenhout

Kies de SARIS King die bij je past!

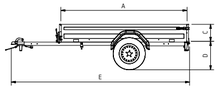

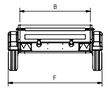

SARIS King
KG 206 114 750 1

SARIS King
KG 226 126 750 1

Technische gegevens	KG 206 114 750 1	KG 226 126 750 1
Lengte (A) (cm)	206	226
Breedte (B) (cm)	114	126
Hoogte bordwand (C) (cm)	30	30
Laadvloerhoogte (D) (cm)	50	50
Totale lengte (E) (cm)	303	323
Totale breedte (F) (cm)	156	168
Totaalgewicht (kg)*	750	750
Eigengewicht (kg)	120	130
Laadvermogen (kg)	630	620
Bandenmaat (inch)	13	13
Enkel- / Tandemas	Enkel	Enkel
T-dissel of V-dissel	T	T
Geremd / Ongeremd	Ongeremd	Ongeremd
Kippend	Standaard	Standaard

* Tevens af te waarderen naar een lager totaalgewicht.

WWW.SARIS.NET

Accessoires*

1. Vlakzeil blauw / lichtgrijs
2. Huif blauw / lichtgrijs
3. Aanhangwagennet (grote mazen)
4. Spanbanden (2 stuks)
5. Reservewiel incl. steun
6. Kruiwagen versterkingsplaat
7. Neuswiel incl. steun
8. Uitzetsteunen (set)
9. Anti-diefstal slot

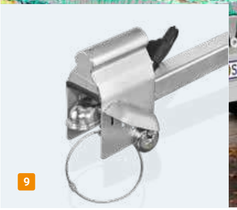

Zelf je aanhangwagen samenstellen?
Ga naar www.saris.net

Hoe jouw aanhangwagen in perfecte conditie blijft?
Lees meer over onze Service & Garantie
op www.saris.net

* Accessoires worden los/ongemonteerd meegeleverd en voor zijn meerdere modellen beschikbaar.
Vraag je dealer naar de mogelijkheden.

WORKS FOR YOU

Jouw SARIS dealer:

Commitment

Toewijding

Het complete productieproces van onze aanhangwagens staat in het teken van commitment. Wij werken continu aan de verbetering van onze aanhangwagens op basis van ervaring, expertise en vakmanschap. Betrouwbare producten door een betrouwbaar bedrijf. Dat zit al meer dan 60 jaar in onze cultuur en leidt tot topkwaliteit en heldere afspraken met klanten en leveranciers.

Cooperation

Samenwerking

SARIS bouwt aanhangwagens en werkt aan duurzame relaties met leveranciers, dealers en eindgebruikers. We hebben vertrouwen in en luisteren naar onze relaties. Door die samenwerking ontstaan innovatieve producten waarmee we onze partners ondersteunen om succesvol te zijn. Klanten en dealers staan centraal bij SARIS en kunnen altijd rekenen op de beste service en kwaliteit.

Craftsmanship

Vakmanschap

SARIS aanhangwagens worden gemaakt dóór vakmensen vóór vakmensen. De basis is een goed doordacht design met een scherp oog voor detail en vormgeving. We gebruiken alleen de beste materialen en maken kwaliteitsproducten volgens gecertificeerde processen.
Een SARIS aanhangwagen is gebouwd om voor jou bergen te verzetten.

WORKS FOR YOU

WWW.SARIS.NET

Wijzigingen en drukfouten voorbehouden 01-08-2024 | Afbeeldingen kunnen opties en accessoires bevatten.