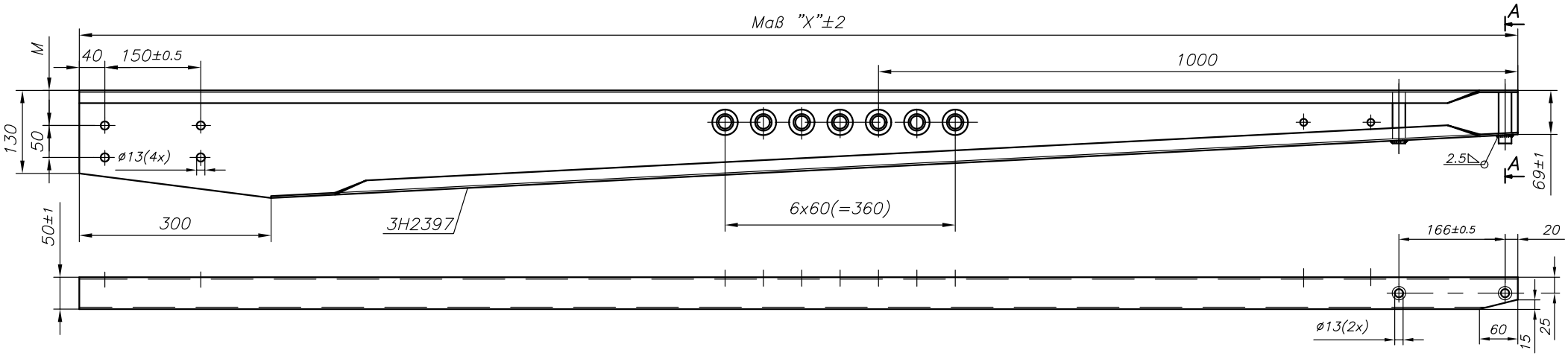

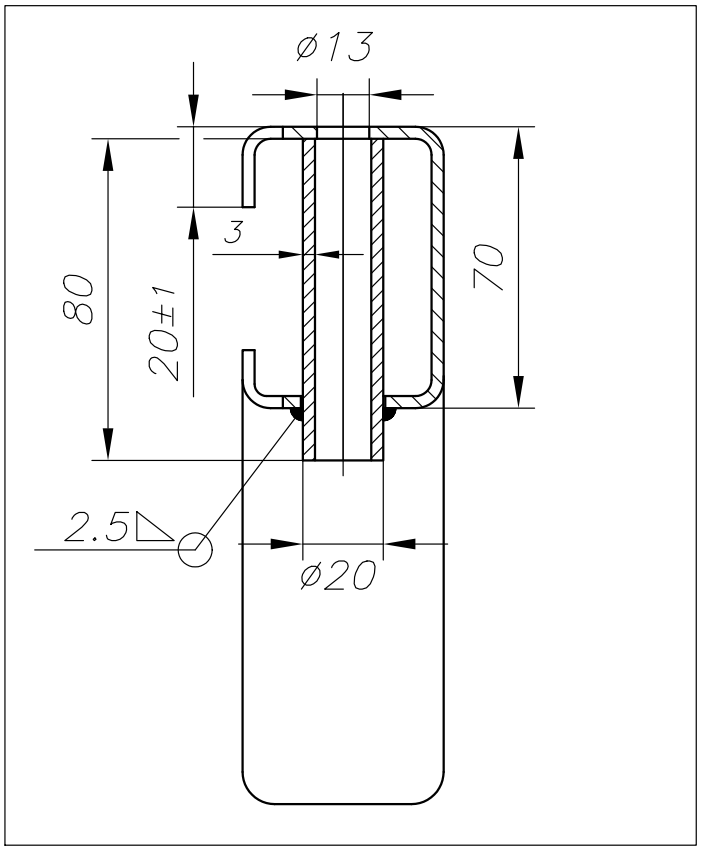

A–A

Tüzihorganyozva !!!

"M"		Maß "X"	2500
			2250
Standard "M"	55		2000
			1750

Tömeg / Gewicht: Nyers / Roh: g; Kész / Fertig: g	DIN 6784 B +0.3 −0.3	Nem jelölt méretek szabadtűrése DIN 7168 szerint: f m g sg	Rendelésiszám/Artikel–Nr.:
		Rajzolta/Gezeichnet: Ellenőrizte/Geprüft	Anyag/Werkstoff:
	Dátum/Date	'01.03.20	Rajzszám/Zchng.Nr.: 3H2399
	Név/Name	Erdösi	
Index Jel / Änderung Változás / Date Dátum / Name Név	AUTÓFLEX-KNOTT Hungary		Megnevezés/Benennung: Zuggabel geschw. Li.
			Méretarány Masstab: