Schutzvermerk nach DIN ISO 16016 beachten!!!
ausgegeben von: BLOEMHOF 08.07.2025 10:09:21
Schutzvermerk nach DIN ISO 16016 beachten
© Alle Rechte bei AL-KO, auch für Schutzrechtsanmeldungen. Alle Verfügungbefugnisse, wie Kopie- und Weitergaberechte, bei uns.

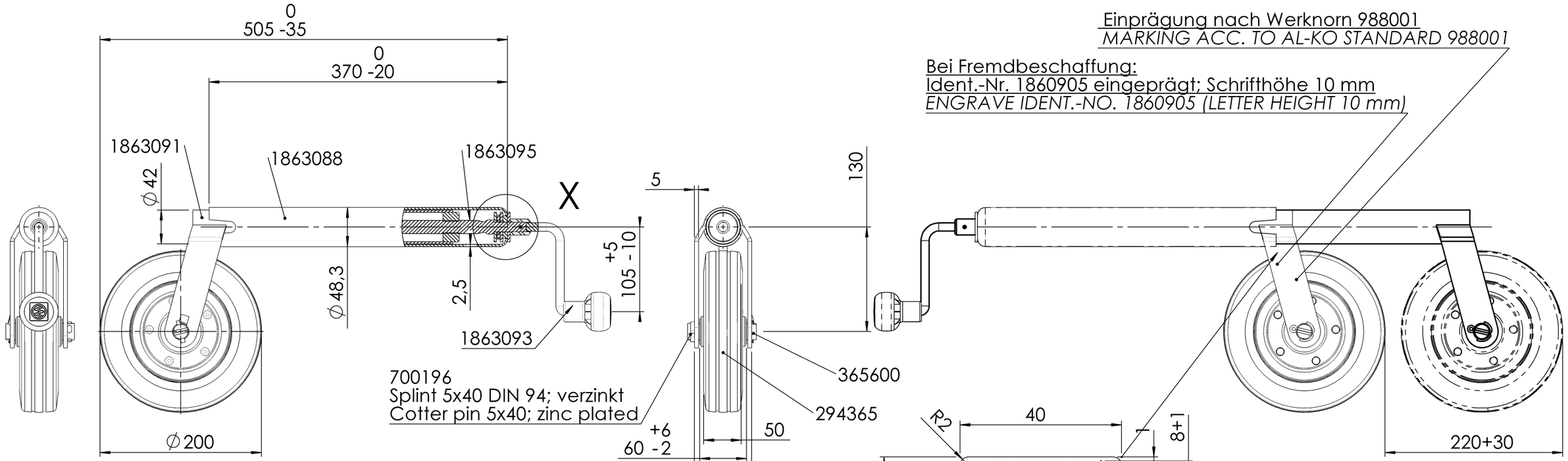

Einprägung nach Werknorn 988001
MARKING ACC. TO AL-KO STANDARD 988001

Bei Fremdbeschaffung:
Ident.-Nr. 1860905 eingeprägt; Schrifthöhe 10 mm
ENGRAVE IDENT.-NO. 1860905 (LETTER HEIGHT 10 mm)

Spindel, Innenrohr und Lagerbereich einfetten,
Mehrzweckfett n. DIN 51825 KTA 3K

grease spindle, inner tube and bearing area
with universal grease according to DIN 51825 KTA 3K

EAN Aufkleber:
Material: Polyethylen Folie
Klebekraft: >20N/25mm
Farbe: Aluminium RAL 9006
Druck: schwarz

EAN Label:
Material: polyethylene film
Adhesive strength: >20N/25mm
Color: aluminum RAL 9006
Print: black

EAN: 4251302406045
AL-KO Nr.: 1860905

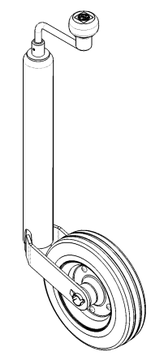

ACHTUNG:
Materialnummer:1860905EW
Produktion für Einwegverpackung

stat. Tragfähigkeit 150 kg
nach Werknorm 984009
static load capacity 150 kg
company standard 984009

Mindestanforderung
Galvanisch verzinkt - passiviert (Cr6-frei)
Fe//Zn8//A nach DIN EN ISO 2081

Minimum requirement
Galvanic Zinc - passivation (free of Cr6)
Fe//Zn8//A according to DIN EN ISO 2081

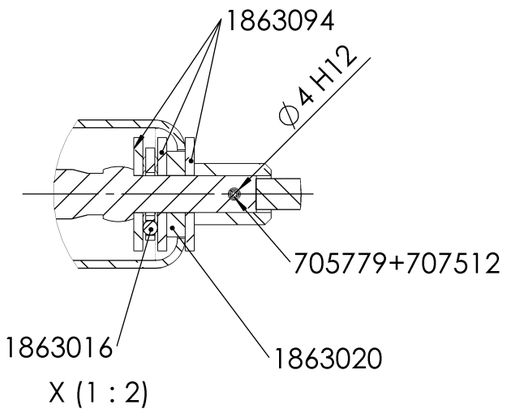

PDM-Status: R

Vrijgegeven

Vers.	RevS	Änderungstext
07	G	Zeichnungen auf eine Ausführungsvariante reduziert; EAN hinzu;
06	F	1863091 war 1863421;
05	E	1863042 und 1863043 ersetzt durch 1863094; Gleitlagerung entfällt;
04	D	105 +5-10 war 105+5; Toleranzen neu hinzu bei maß 60 und 70;
03	C	Minimum requirement thickness galvanizing added; Dimension 135 removed;

Oberfläche nach	Zul. Abweichung nach	Werkstoff	Norm	Halbzeug	Norm	Material:
EN ISO 1302	DIN ISO 2768 M	-	-	-	-	-

Vers.	RevS	Änd.-Nr.	Datum	Name
07	G	101742	08.11.2023	TILLMANN
06	F	101293	20.09.2023	TILLMANN
05	E	101095	31.05.2023	TILLMANN
04	D	32060	19.07.2021	TILLMANN
03	C	31937	23.03.2021	MÜLLERT
02	B	30550	17.08.2018	TILLMANN
01	A	30531	30.07.2018	TILLMANN
00				

Ursprr. | Ers. f. | Ers. d.

Gewicht 4,520 KG | Bearb. Name: **TILLMANN** | Datum: **30.07.2018**

Benennung | Referenz-Nr.: -

STÜTZRAD ST 48-200 VB
JOCKEY WHEEL ST 48-200 VB

AL-KO
ALOIS KOBER GMBH
DE-89359 Kötz

Materialnr./Zeichnungsnr. **1860905** | Klass.-Nr. 170021

Maßstab 1:5 | Bl.-Nr. 1 | Bl.-Anz. 1 | Format A3

1860905 / Freitag, 10. Januar 2025 10:57:29

Vorlage Vers. 4.7/21.08.2019