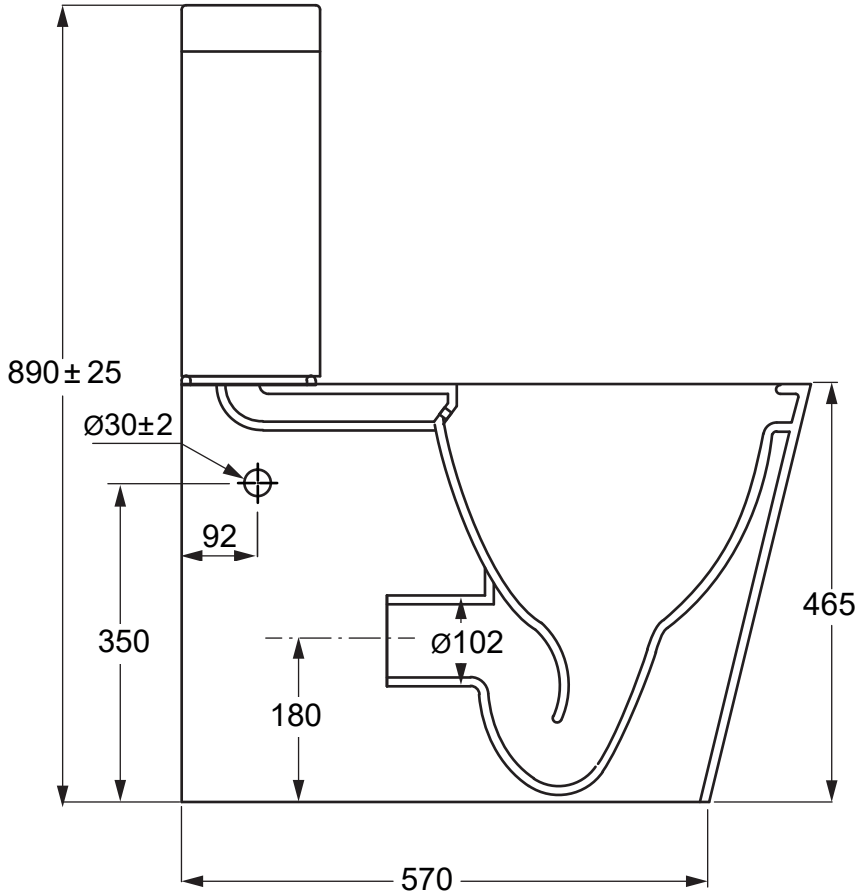
890 ± 25
Ø30±2
92
350
180
Ø102
465
570

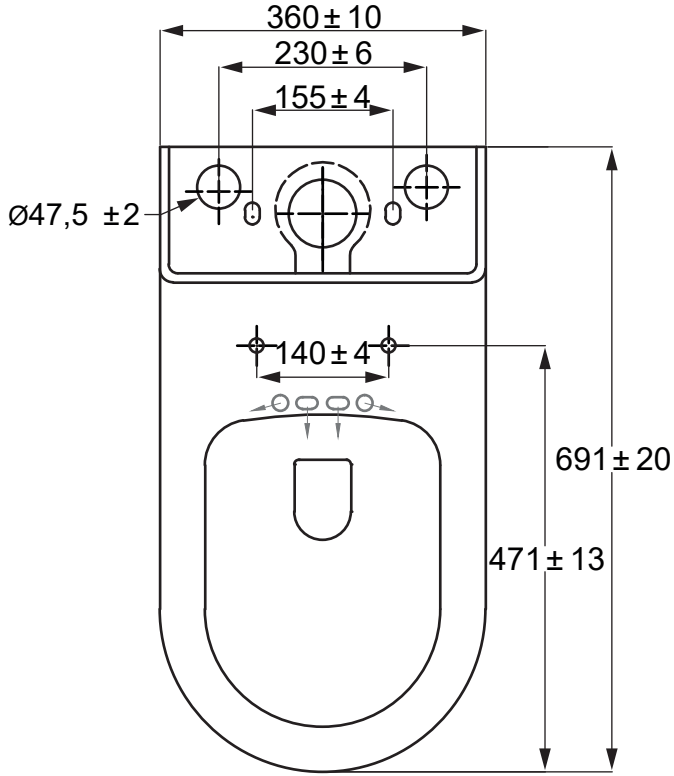
360 ± 10
230 ± 6
155 ± 4
Ø47,5 ±2
140 ± 4
691 ± 20
471 ± 13

(mm)