LUUNO

Mirror panel with lighting - Installationguide
Spiegelpaneel met verlichting - Installatiegids
Panneau de mirror avec éclairage - Guide d'installation
Spiegelpaneel mit beleuchtung - Montageanleitung

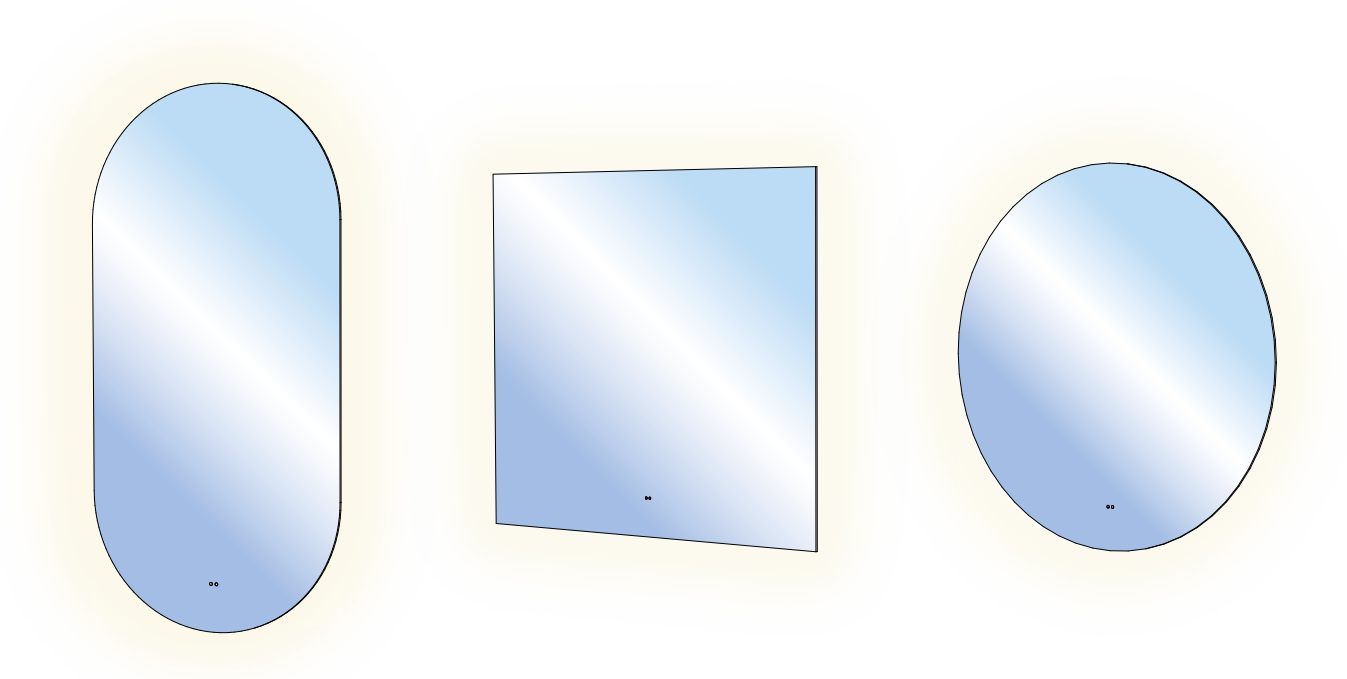

NEEDED TOOLS - GEREEDSCHAP NODIG - OUTILS NÉCESSAIRES - BENÖTIGTE WERKZEUGE

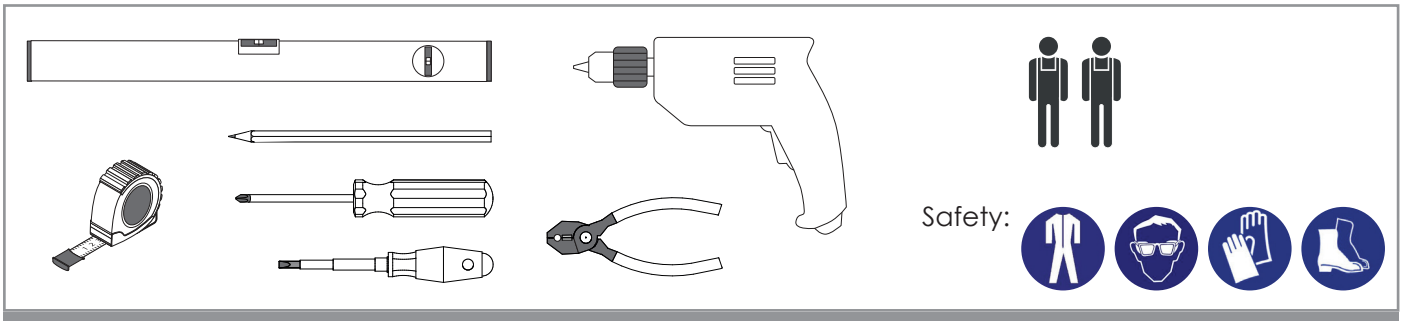

Disclaimer
If you install the product in a way that differs from this manual, this will void all guarantees. Before installation check that the product meets all your requirements and is not damaged. By proceeding with installation, you accept the condition of the product.

Disclaimer
Indien u het product plaatst op een manier die afwijkt van deze handleiding, vervalt alle garantie. Controleer voor plaatsing of het product aan al uw eisen voldoet en niet beschadigd is. Indien u overgaat tot plaatsing, aanvaardt u de staat waarin het product zich bevindt.

Clause de non-responsabilité
Si vous installez le produit d'une manière différente de celle présentée dans ce manuel, toutes les garanties seront invalidées. Contrôlez avant le placement si le produit répond à toutes vos exigences et n'est pas endommagé. En procédant au placement, vous acceptez l'état dans lequel se trouve le produit.

Haftungsausschluss
Wenn Sie das Produkt nicht genau nach den Angaben in dieser Montageanleitung einbauen, verfällt die Garantie. Überprüfen Sie vor dem Einbau des Produkts, ob sämtliche Voraussetzungen erfüllt sind und das Produkt nicht beschädigt ist. Sobald Sie mit der Montage beginnen, sehen Sie, in welchem Zustand sich das Produkt befindet.

214877_INSTALL_INT_ver2026.1.1

Safety instructions

Technical information: see the label on the device.

1. Keep these instructions in a safe place.
2. Electrical devices should only be connected by qualified persons.
3. The device should be installed according to the national standards in force for protected zones. The electrical connection should be made to an electrical circuit that is protected with a main circuit-breaker of up to 30 mA (or a lower value if required).
4. This device is only suitable for installation in living quarters and should only be used in accordance to the specific purpose for which it was designed. The maximum permitted ambient temperature is 25°C.
5. **Important!** Before you begin to install the device, you should switch off the power supply (remove the fuse breaker or set to zero). You should connect the device using an appropriate socket as shown in the diagram.
6. Do not attach electrical devices to surfaces that are damp, recently painted or electrically conductive.
7. In order to avoid damage to embedded pipes, you should confirm the path followed by any pipes before you start drilling holes.
8. Only use fasteners that are able to support the weight of the mirror.
9. Ensure that te cables and the connections are not exposed to sources of heat.
10. Respect the colour codes when connecting the wiring.
11. ⧈ Class II: All the components and connections of these fittings have a double insulation.
12. When connecting class II devices, the grounding conductor should be neutralised or isolated.
13. Use the cable conduit to protect the electrical conductors.
14. If the connecting cable is damaged in any way, it should only be replaced by the manufacturer or by an appointed technician.
15. Do not use mirrors that are damaged or which have cracked or broken protective glass.
16. The mirror should never be covered.
17. Clean only the external surfaces of the device, with a soft cloth. Do not use agressive cleaning agents. It is important that moisture does not penetrate the electrical housing or is able to make contact with any living parts.
18. Please contact your supplier if the lamp does not function. Do not try to replace the defective lamp yourself.

Veiligheidsinstructies

Technische informatie: zie het label op het apparaat.

1. Bewaar deze instructies op een veilige plaats.
2. Elektrische apparaten mogen alleen door gekwalificeerde personen worden aangesloten.
3. Het apparaat moet worden geïnstalleerd volgens de nationale normen inzake beschermingsvolumes. De elektrische aansluiting moet gebeuren op een stroomkring die is beveiligd met een verliesstroomschakelaar van max 30 mA (of een lagere waarde indien nodig).
4. Dit apparaat is enkel geschikt voor installatie in woonruimtes en mag alleen worden gebruikt in overeenstemming met het specifieke doel waarvoor het is ontworpen. De maximaal toegestane omgevingstemperatuur is 25°C.
5. **Belangrijk!** Voordat u begint met de installatie van het apparaat, dient u de stroomtoevoer uit te schakelen (verwijder de zekeringschakelaar of zet deze op nul). De aansluiting dient te gebeuren door middel van een aangepaste aansluitdoos, zoals getoond op de afbeeldingen.
6. Bevestig geen elektrische apparaten op oppervlakken die vochtig, recent geverfd of elektrisch geleidend zijn.
7. Om schade aan ingebedde leidingen te voorkomen, moet u zich vergewissen van het traject van eventuele leidingen voordat u gaten boort.
8. Gebruik alleen bevestigingen die het gewicht van de spiegel kunnen dragen.
9. Zorg ervoor dat de kabels en de aansluitingen niet worden blootgesteld aan warmtebronnen.
10. Respecteer de kleurcodes bij het aansluiten van de bedrading.
11. ⧈ Klasse II: Alle componenten en aansluitingen van deze apparten zijn dubbel geïsoleerd.
12. Bij het aansluiten van klasse II-apparaten moet de aardgeleider worden geneutraliseerd of geïsoleerd.
13. Gebruik de kabelbeschermbuis om de elektrische geleiders te beschermen.
14. Als de aansluitkabel op enige wijze is beschadigd, mag deze alleen door de fabrikant of door een aangestelde technicus worden vervangen.
15. Gebruik geen spiegels die zijn beschadigd of waarvan het beschermingsglas is gebarsten of gebroken beschermglas.
16. De spiegel mag nooit worden afgedekt.
17. Reinig alleen de externe oppervlakken van het apparaat met een zachte doek. Gebruik geen agressieve schoonmaakmiddelen. Het is belangrijk dat er geen vocht in de behuizing terecht kan komen of de op spanning staande delen kan bereiken.
18. Neem contact op met uw leverancier als de lamp niet werkt. Probeer de defecte lamp vooral niet zelf te vervangen.

Consigne de sécurité

Informations techniques : voir l'étiquette sur l'appareil.

1. Conservez ces instructions dans un endroit sûr.
2. Les appareils électriques peuvent uniquement être raccordés par des personnes qualifiées.
3. L'appareil doit être installé selon les normes nationales en vigueur pour les zones protégées. Le raccordement électrique doit être effectué sur un circuit électrique protégé par un disjoncteur principal jusqu'à 30 mA (ou une valeur inférieure si nécessaire).
4. Cet appareil d'éclairage est réservé à l'installation dans des salles de séjour et doit uniquement être utilisé conformément au but spécifique dans dans lequel il a été conçu. La température ambiante maximale autorisée est de 25°C.
5. **Important!** Avant de commencer l'installation de l'appareil, vous devez couper l'alimentation électrique (retirer le fusible ou le mettre à zéro). Vous devez connecter l'appareil à l'aide boîtier de raccordement adapté, comme indiqué sur les illustrations.
6. Ne fixez pas d'appareils d'éclairage sur des surfaces humides, récemment peintes ou conductrices d'électricité.
7. Afin d'éviter d'endommager les conduites intégrées, vous devez confirmer leur trajet avant de percer des trous.
8. N'utilisez que des fixations capables de supporter le poids du miroir.
9. Veillez à ce que les câbles et les raccords ne soient pas exposés à une source de chaleur.
10. Respectez les codes de couleurs lors du raccordement du câblage.
11. ⧈ Catégorie II : Tous les composants et raccordements de ces armatures disposent d'une double isolation.
12. Lors du raccordement d'armatures de catégorie II, le conducteur de mise à la terre doit être neutralisé ou isolé.
13. Utilisez la gaine coulissante pour protéger les conducteurs de l'alimentation électrique.
14. Si le câble de raccordement est endommagé de quelque manière que ce soit, il ne doit être remplacé que par le fabricant ou par un technicien agréé.
15. N'utilisez pas d'armatures endommagées ou dont le verre de protection est fendu ou cassé.
16. Le miroir ne doit jamais être couvert.
17. Le nettoyage de l'appareil est limité aux surfaces extérieures, à l'aide d'un chiffon doux. N'utilisez surtout pas de produits de nettoyage agressifs. Il est important que l'humidité ne puisse pas pénétrer dans le logement de l'armature ou se déposer sur les pièces sous tension.
18. Veuillez contacter votre fournisseur si la lampe ne fonctionne pas. Surtout n'essayez pas de remplacer vous-même la lampe défectueuse.

Sichereitsinweise

Technische Informationen: siehe Etikett auf dem Gerät.

1. Bewahren Sie diese Anleitung an einem sicheren Ort auf.
2. Elektrogeräte dürfen nur von Fachpersonal angeschlossen werden.
3. Das Gerät muss gemäß der geltenden nationalen Bestimmungen zum Volumen installiert werden. Der Elektroanschluss muss an einen Stromkreis erfolgen, der durch einen Leistungsschutzschalter mit max. 30 mA (oder einen größeren Wert, fallserforderlich) geschützt ist.
4. Dieses Gerät eignet sich ausschließlich für Wohnzwecke. Sie dürfen nur für ihren vorgesehenen Zweck verwendet werden. Die maximal erlaubte Umgebungstemperatur liegt bei 25°C.
5. **Wichtig!** Bevor Sie die Installation berühren, muss die Stromversorgung abgeschaltet werden - entfernen Sie die Sicherung oder schalten Sie sie auf die 0-Position. Der Anschluss muss an einem geeigneten Verteilerkasten erfolgen (siehe Abbildung).
6. Montieren Sie Elektrogeräte nicht auf feuchten, frisch lackierten oder elektrisch leitfähigen Oberflächen.
7. Um keine in der Wand verlaufenden Leitungen zu beschädigen, vorher den Verlauf dieser Leitungen in Erfahrung bringen, bevor gebohrt wird.
8. Verwenden Sie nur Befestigungselemente, die das Gewicht des Spiegels tragen können.
9. Kabel und Verbindungen keiner Wärmequelle aussetzen.
10. Farbcodierungen beim Anschließen der Drähte beachten.
11. ⧈ Klasse II: Diese Halterungen sind von allen ihren Komponenten und Anschlüssen doppelt isoliert.
12. Beim Anschließen von Klasse II-Armaturen muss die Erdleitung neutralisiert oder isoliert werden.
13. Stromleiter durch Überschieben der Kappen schützen.
14. Sollte das Stromkabel in irgendeiner Weise beschädigt sein, darf es nur durch den Hersteller oder seinen angestellten Technikern ausgetauscht werden.
15. Verwenden Sie keine Spiegel, die beschädigt sind oder ein gesprungenes oder zerbrochenes Schutzglas aufweisen.
16. Der Spiegel darf nicht abgedeckt werden.
17. Das Gërat darg nur an den äußeren Oberflächen gereinigt werden, mit einem wechen Tuch. Verwenden Sie keine aggressiven Reinigungsmittel. Es ist wichtig, dass keine Feuchtigkeit in das Armaturgehäuse oder an stromleitende Teile gelangt.
18. Bitte wenden Sie sich an Ihren Händler, falss die Lampe nicht funktioniert. Versuchen Sie nicht, die defekte Lampe selbst auszutauschen.

Recupel

UNPACKING - UITPAKKEN - DÉBALLAGE - AUSPACKEN

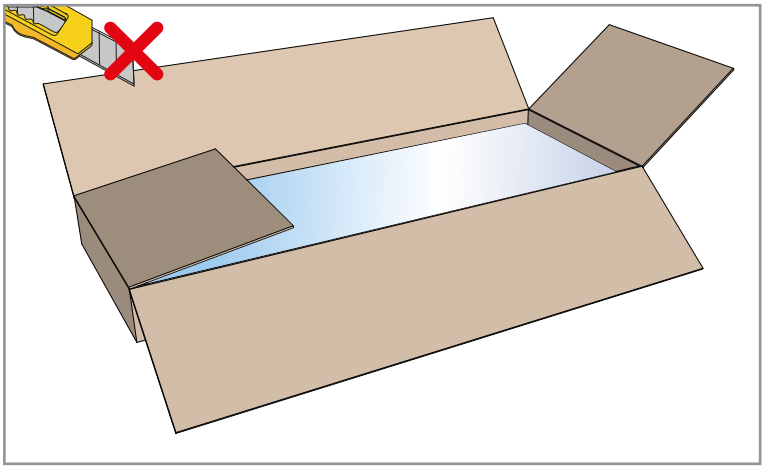

INSTALLATION - INSTALLATIE

1

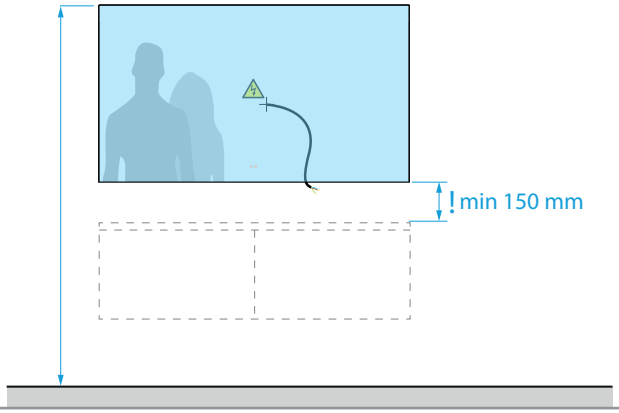

2

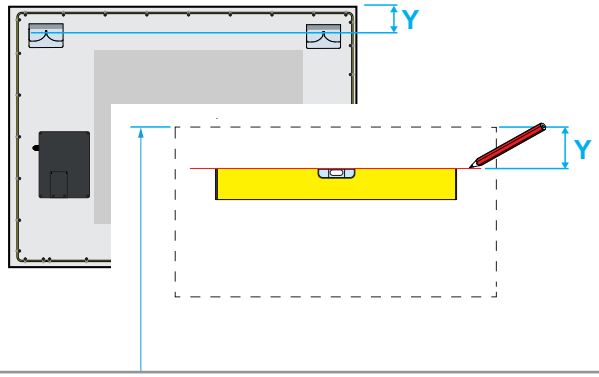

3

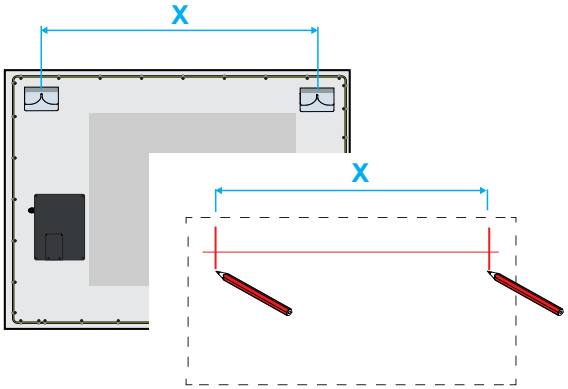

4

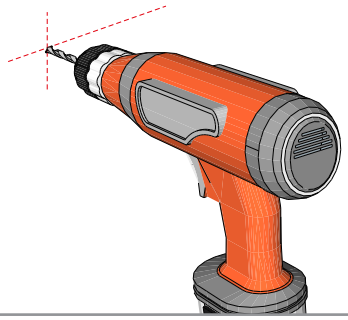

5

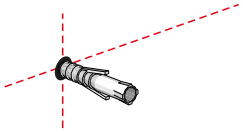

6

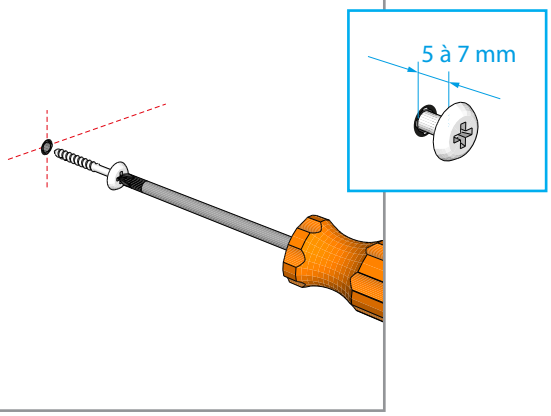

ELECTRICAL CONNECTION - ELEKTRISCHE AANSLUITING
RACCORDEMENT ÉLECTRIQUE - ELEKTRISCHER ANSCHLUSS

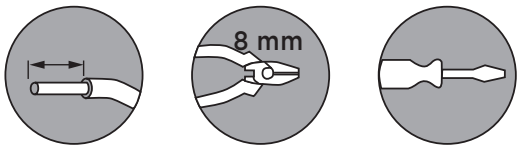

Do not disconnect the electrical wires that are already in place!
Koppel de reeds verbonden elektrische draden niet los!
Ne débranchez pas les fils électriques déjà connectés!
Trennen Sie nicht die bereits angeschlossenen elektrischen Kabel!

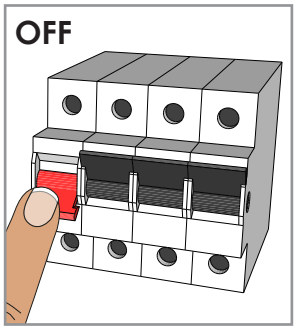

7

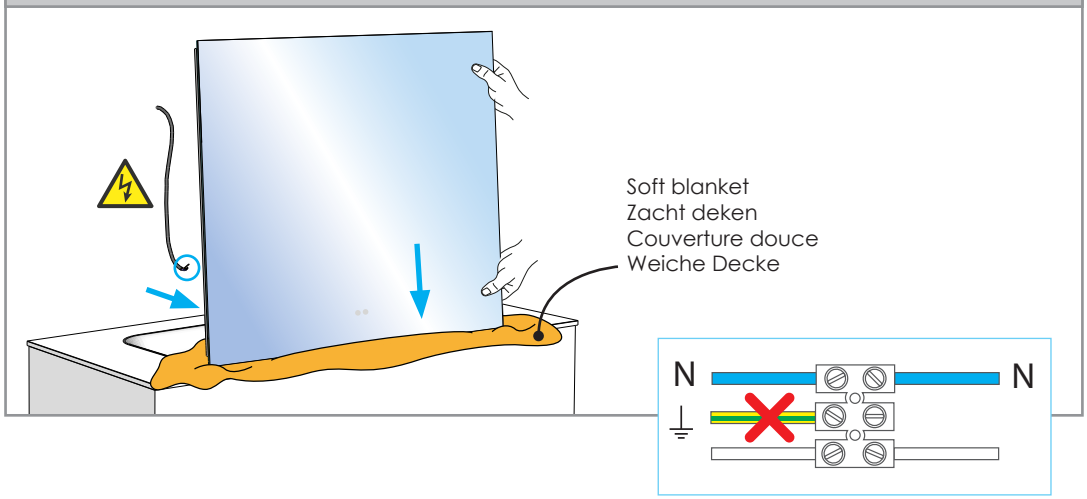

8

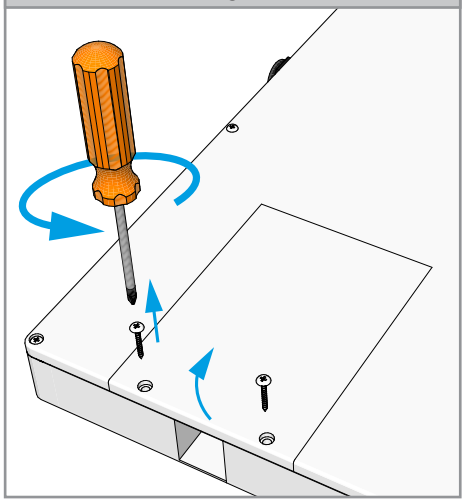

9

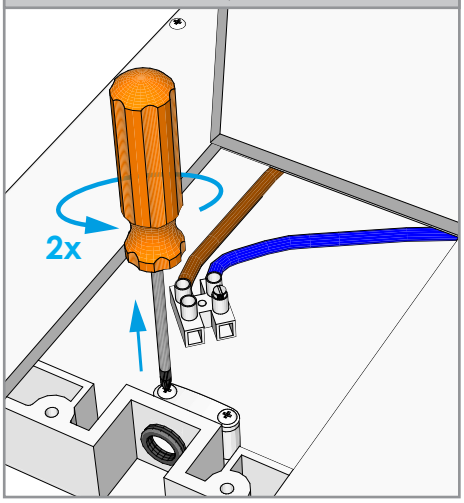

10

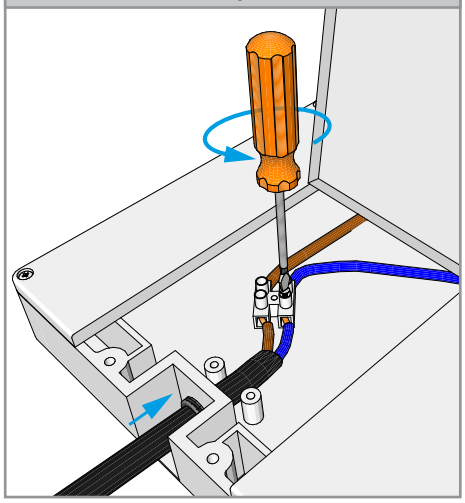

11

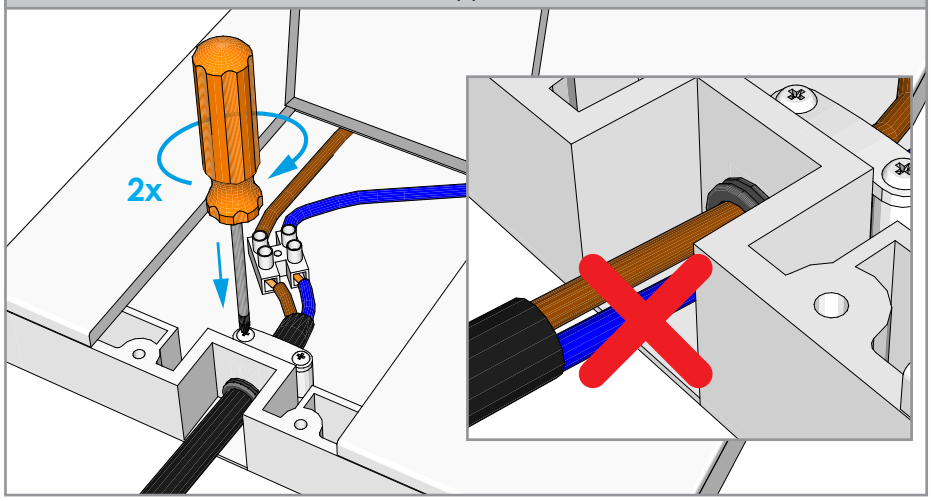

12

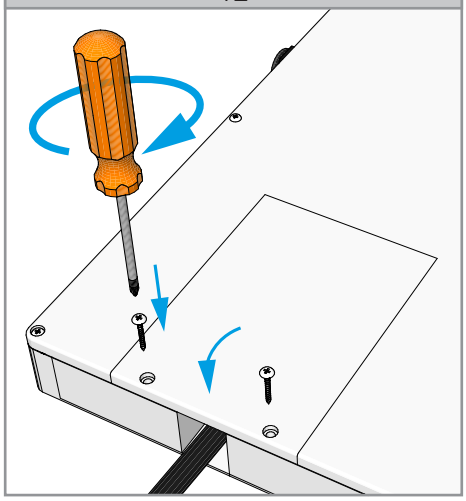

! De kabel moet door de rubber ring en het deksel moet terug worden afgesloten om IP44 te garanderen.
! The cable has to go through the rubber ring and the lid has to be closed shut again to ensure IP44.
! Das Kabel muss durch den Gummiring gehen und die Abdeckung muss zurückversiegelt werden, um IP44 zu gewährleisten.
! Le câble doit passer par l'anneau de caoutchouc et la couverture doit être scellée pour assurer IP44.

WALL FIXATION - MUURBEVESTIGING - FIXATION MURALE - WANDBEFESTIGUNG

13

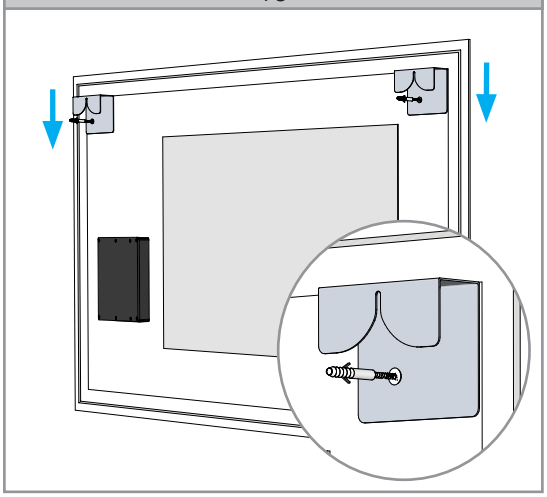

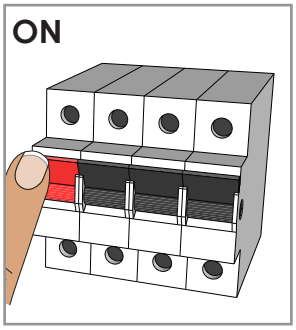

14

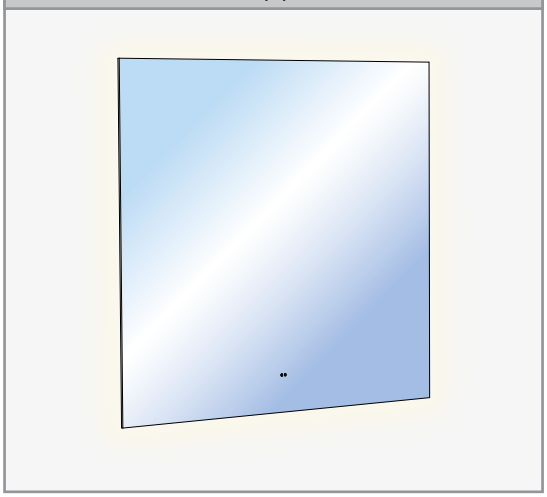

OPERATION - BEDIENING - OPÉRATION - BEDIENUNG

1. On/Off - Aan/Uit - On/Off - Ein/Aus

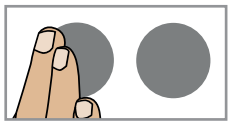

Move hand briefly in front of the sensor.

Beweeg hand kort voor de sensor.

Déplacer la main brièvement devant le capteur.

Hand kurz vor dem Sensor bewegen.

2. To dim - Dimmen - Dimmer - Dimmen

20% 100%

When the light is on, hold hand for several seconds in front of the sensor. The brightness will change automatically and the sensor will blink if maximum (100%) or minimum (20%) brightness is reached. The last setting will be saved until the brightness level is changed.

Wanneer het licht aan is, houdt hand meerdere seconden voor de sensor. De helderheid verandert automatisch en de sensor knippert wanneer de maximale (100%) of minimale (20%) helderheid is bereikt. De laatste instelling wordt opgeslagen totdat het helderheidsniveau wordt gewijzigd.

Lorsque la lumière est allumée, tenir la main pendant plusieurs secondes devant le capteur. La luminosité changera automatiquement et le capteur clignotera si la luminosité maximale (100 %) ou minimale (20 %) est atteinte. Le dernier réglage sera enregistré jusqu'à ce que le niveau de luminosité soit modifié.

Wenn das Licht angeschaltet ist, Hand für einige Sekunden vor den Sensor halten. Die Lichtstärke ändert sich automatisch und der Sensor blinkt, wenn die maximale (100 %) oder minimale (20 %) Lichtstärke erreicht ist. Die letzte Einstellung wird gespeichert, bis die Lichtstärke geändert wird.

3. Adjustable colour temperature - Instelbare kleurtemperatuur - Température de couleur ajustable - Einstellbare Farbtemperatur

2700K 6500K

When the light is off, hold hand for several seconds in front of the sensor, then wait for a short while. The light will turn on and the colour will gradually change through a cycle from the coolest (6500K) to the warmest (2700K). The mirror will remember the last setting.

Wanneer het licht uit is, houdt hand meerdere seconden voor de sensor. Het licht gaat aan en de kleur verandert geleidelijk in een cyclus van de koelste (6500K) naar de warmste (2700K). De spiegel onthoudt de laatste instelling.

Lorsque la lumière est éteinte, tenir la main pendant plusieurs secondes devant le capteur, puis attendez quelques instants. La lumière s'allumera et la couleur changera progressivement, passant de la plus froide (6500 K) à la plus chaude (2700 K). Le miroir mémorisera le dernier réglage.

Wenn das Licht ausgeschaltet ist, Hand für einige Sekunden vor den Sensor halten, dann warten Sie einen Moment. Das Licht schaltet sich ein und die Farbe ändert sich allmählich in einem Zyklus von der kühlsten (6500 K) zur wärmsten (2700 K). Der Spiegel speichert die letzte Einstellung.

WARRANTY CONDITIONS

1. The installation guide for this mirror should be used to ensure correct installation and connection. If you install the product in a way that differs from this manual, this will void all guarantees.
2. Your receipt and/or purchase invoice serve as proof of warranty. Please keep these documents in a safe place.
3. If this product is found to be defective upon receipt, you should immediately contact your dealer/place of purchase and should not install the mirror. By proceeding with installation, you accept the condition of the product.
4. If the defect is covered by the warranty conditions, the dealer/supplier will repair or replace this mirror, in accordance with the applicable warranty provisions in the country of purchase.
5. The warranty does not cover products and/or product parts that are subject to wear and tear and can be considered consumables by nature, such as lamps, drivers, ballasts, transformers and glass parts.
6. The warranty is void if the mirror is not connected and/or installed as described in this manual
7. Damage by third parties, damage caused by power surges, lightning, water, fire or natural disasters are not covered by the applicable warranty conditions. Unauthorised opening of a fitting resulting in a defect will similarly not be covered by the warranty.

GARANTIEBEPALINGEN

1. De installatiegids van deze spiegel dient als maatstaf voor een correcte installatie en aansluiting. Indien u het product plaatst op een manier die afwijkt van deze handleiding, vervalt alle garantie.
2. Uw kassabon en/of aankoopfactuur gelden als garantiebewijs. Gelieve deze documenten zorgvuldig te bewaren.
3. Indien dit product defecten zou vertonen bij ontvangst, moet u onmiddellijk contact opnemen met uw dealer/verkooppunt en mag u de spiegel niet installeren. Indien u overgaat tot plaatsing, aanvaardt u de staat waarin het product zich bevindt.
4. Indien het defect valt onder de garantiesvoorwaarden, zal de dealer/leverancier deze spiegel herstellen of vervangen, conform de geldende garantiebepalingen in het land van aankoop
5. De garantie dekt geen producten en/of productonderdelen die aan slijtage onderhevig zijn en door hun aard als verbruiksgoederen kunnen worden beschouwd, zoals lampen, drivers, ballasten, transformatoren en glazen onderdelen.
6. De garantie vervalt als de spiegel niet is aangesloten en/of geïnstalleerd zoals beschreven in deze handleiding
7. Schade door derden, schade veroorzaakt door stroomooverbelasting, bliksemslag, water, brand of natuurrampen vallen niet onder de geldende garantievoorwaarden. Ook het ongeoorloofd openen van de armatuur met een defect tot gevolg valt niet onder de garantie.

CONDITIONS DE GARANTIE

1. Le guide d'installation de ce miroir constitute la norme pour une installation et un branchement correct. Si vous installez le produit d'une manière différente de celle présentée dans ce manuel, toutes les garanties seront invalidées.
2. Votre ticket de caisse et/ou facture d'achat font office de preuve de garantie. Veuillez conserver soigneusement ces documents.
3. Si ce produit devait présenter des défauts à la réception, contactez immédiatement votre revendeur/point de vente sans procéder à l'installation. En procédant au placement, vous acceptez l'état dans lequel se trouve le produit.
4. Si le défaut est couvert par les conditions de garantie, le revendeur/fournisseur réparera ou remplacera cet miroir, conformément aux dispositions de garantie en vigueur dans le pays d'achat.
5. La garantie ne couvre pas les produits et/ou pièces de produits sujets à l'usure et qui de par leur nature peuvent être considérés comme des consommables, tels que les lampes, les conducteurs, les ballasts, les transformateurs et les pièces en verre.
6. La garantie s'anulle si le miroir n'a pas éte branché et/ou installé comme décrit dans ce manuel.
7. Les dommages causés par des tiers, les dommages causés par une surcharge électrique, la foudre, l'eau, l'incendie ou une catastrophe naturelle n'entrent pas dans le cadre des conditions de garantie applicables. L'ouverture illégitime de l'armature ayant entraîné un défaut n'est pas non plus couverte par la garantie.

GARANTIEBEDINGUNGEN

1. In dieser Bedienungsanleitung für den Spiegel ist die richtige Vorgehensweise für Installation und Anschluss dargestellt. Wenn Sie das Produkt nicht genau nach den Angaben in dieser Montageanleitung einbauen, verfällt die Garantie.
2. Ihr Kaufbeleg und/oder Ihre Rechnung gelten als Garantienachweis. Bittebewahren Sie sie sorgfältig auf.
3. Sollten Sie beim Auspacken des Produkts einen Mangel/Mängel feststellen, wenden Sie sich bitte umgehend an Ihren Händler/Verkäufer, bevor Sie das Produkt installieren. Sobald Sie mit der Montage beginnen, sehen Sie, in welchem Zustand sich das Produkt befindet.
4. Falls der Mangel unter die Garantie fällt, wird der Händler/Verkäufer des Spiegels je nach den gesetzlichen Bestimmungen des Landes, in dem das Produkt gekauft wurde, das Produkt entweder reparieren oder durch ein neues Produkt ersetzen.
5. Die Garantie erstreckt sich nicht auf Verschleißprodukte und/oder Verschleißteile, die als Verbrauchsgüter gelten, unter anderem Lampen, Treiber, Vorschaltgeräte, Transformatoren und Teile aus Glas.
6. Die Garantie verfällt, wenn das Produkt nicht wie in dieser Beschreibung dargestellt angeschlossen und/oder installiert wird.
7. Schäden durch Dritte, Stromüberlastung, Blitzeinschläge, Wasser, Feuer und Naturkatastrophen sind nicht durch die geltenden Garantieansprüche gedeckt. Auch bei einem unrechtmäßigen Öffnen der Armatur verfallen die Garantieansprüche.